ITI Nr. 91[8]

Vandentiekio (Komunikacija) — kameros (Įrenginio pavadinimas) — Nr. (1) 64 KORTELĖ

Vilnius (Miestas) — Meistrų (Gatvė) — 7083 (Planšeto nomenklatūra)

ŠULINIO PIŪVIAI (Matmenys duoti m)

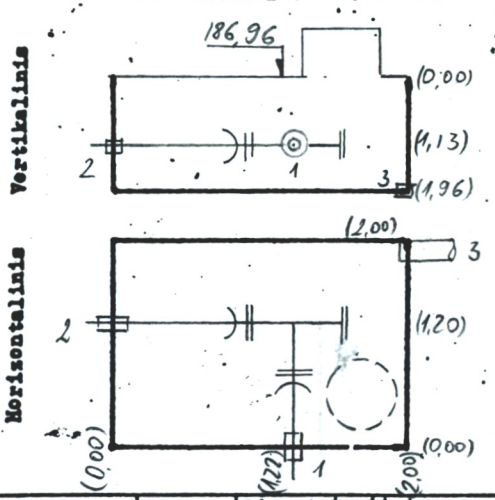


PRIRIŠIMO BRĖŽINYS

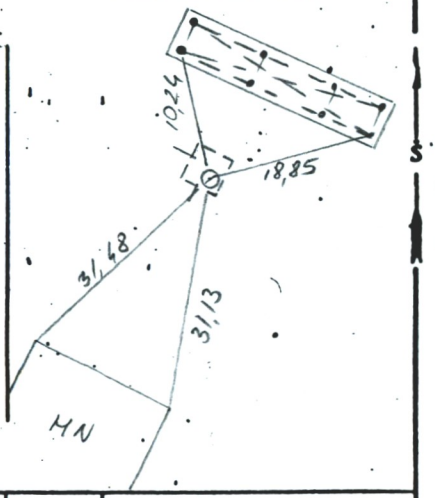


| Pavadinimas | | Medžiaga | Diametras | Atstumas nuo dangčio | | Altitudės |
|---|---|---|---|---|---|---|
| Dangtis | | ket. | 650 | | | 186,96 |
| Žemė | | | | | | |
| Sienos | | bet. | | | | |
| Dugnas | | bet. | 2,00x 2,00 | 1,96 | | 185,00 |
| Vamzdžiai | Nr. 1 | ket | 100 | Viršus | 1,13 | 185,83 |
| | | | | Apačia | | |
| | Nr. 2 | ket | 100 | Viršus | 1,13 | 185,83 |
| | | | | Apačia | | |
| | Nr. 3 | poliet | 150 | Viršus | | |
| | | | | Apačia | 1,95 | 184,99 |
| | Nr. 4 | | | Viršus | | |
| | | | | Apačia | | |
| | Nr. 5 | | | Viršus | | |
| | | | | Apačia | | |
| | Nr. 6 | | | Viršus | | |
| | | | | Apačia | | |
| | Nr. 7 | | | Viršus | | |
| | | | | Apačia | | |

Lipynės ..... (Medžiaga, kiekis)

Ar yra vandens? .....

Ar yra dujų? .....

Pastabos 1 ir 2 v. kameros šiaurės pakloji sorve (pln. 0,00)

Inžinerinių tyrinėjimų INSTITUTAS

Objekto Nr. 011-30.777/2

Sudarė — (parašas) — (pavardė)

Patikrino — (parašas) — (pavardė)

1974 m. 08 mėn. 18 d.

(Įrenginio tyrinėjimo data)