ITI Nr. 91[C]

Fekalinės kanalizacijos šulinio Nr.(5) 52 KORTELĖ

(Komunikacija) (Įrenginio pavadinimas)

Vilnius Meistrų 7083

(Miestas) (Gatvė) (Planšeto nomenklatūra)

ŠULINIO PIŪVIAI (Matmenys duoti m)

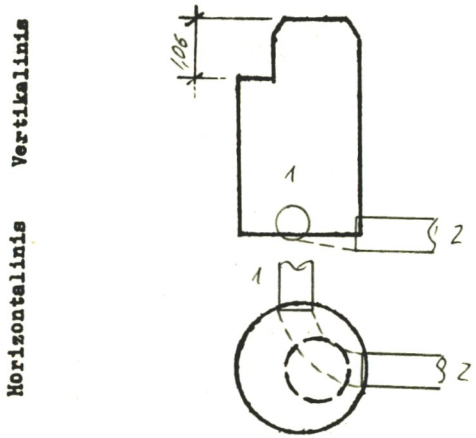

PRIRIŠIMO BRĖŽINYS

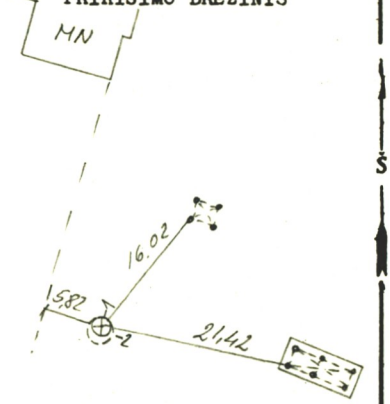

Pavadinimas		Medžiaga	Diametras	Atstumas nuo dangčio		Altitudės
Dangtis		bet.	650			188,02
Žemė						
Sienos		bet.				
Dugnas		bet.	1000			
Vamzdžiai	Nr. 1	poliet	150	Viršus		
				Apačia	2,76	185,26
	Nr. 2	poliet	150	Viršus		
				Apačia	2,80	185,22
	Nr. 3			Viršus		
				Apačia		
	Nr. 4			Viršus		
				Apačia		
	Nr. 5			Viršus		
				Apačia		
	Nr. 6			Viršus		
				Apačia		
	Nr. 7			Viršus		
				Apačia		

Lipynės ....4.....
(Medžiaga, kiekis)

Ar yra vandens? .....

Ar yra dujų? .....

Pastabos .....

.....

.....

Inžinerinių tyrinėjimų INSTITUTAS

Objekto Nr. 01-3.072217.

Sudarė (parašas) V. Jonas (pavardė)

Patikrino (parašas) (pavardė)

1976 m. ...06... mėn. 12 d.
(Įrenginio tyrinėjimo data)

Sp.ITI-84