Fekalinės kanalizacijos šulinio — Nr.(9) 161 KORTELĖ

(Komunikacija) — (Įrenginio pavadinimas)

Vilnius — Meistrų — 7083

(Miestas) — (Gatvė) — (Planšeto nomenklatūra)

ŠULINIO PIŪVIAI (Matmenys duoti m)

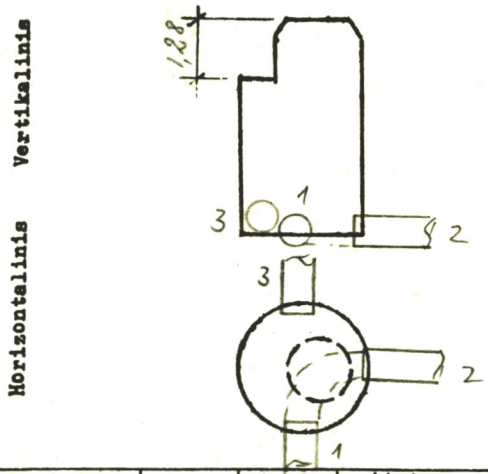

PRIRIŠIMO BRĖŽINYS

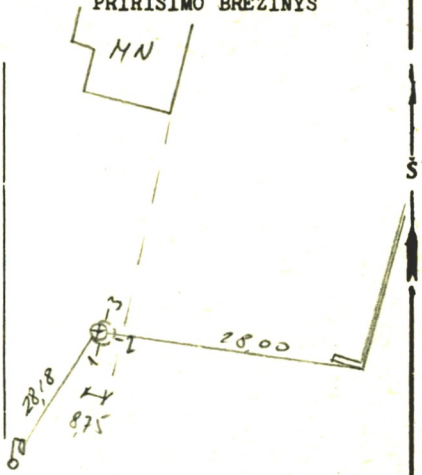

Pavadinimas		Medžiaga	Diametras	Atstumas nuo dangčio		Altitudės
Dangtis		bet.	650			187,15
Žemė						
Sienos		bet.				
Dugnas		bet.	1000	3,13		184,02
Vamzdžiai	Nr. 1	ker	200	Viršus		
				Apačia	3,20	183,95
	Nr. 2	ker	200	Viršus		
				Apačia	3,24	183,91
	Nr. 3	polict	150	Viršus		
				Apačia	3,08	184,01
	Nr. 4			Viršus		
				Apačia		
	Nr. 5			Viršus		
				Apačia		
	Nr. 6			Viršus		
				Apačia		
	Nr. 7			Viršus		
				Apačia		

Lipynės .....5.....
(Medžiaga, kiekis)

Ar yra vandens? .....

Ar yra dujų? .....

Pastabos .....

.....

.....

Inžinerinių tyrinėjimų INSTITUTAS

Objekto Nr. 011-30722/1.

Sudarė	(parašas)	V. Jonuš (pavardė)
Patikrino	(parašas)	(pavardė)

1997 m. ...06... mėn. 12 d.
(Įrenginio tyrinėjimo data)