KF	Šulinys	Nr. 22
(komunikacija)	(irenginys)	
VILNIUS	RODUNIOS KELIAS	7066
(miestas)	(gatve)	(planseto nomenklatura)

VERTIKALUS

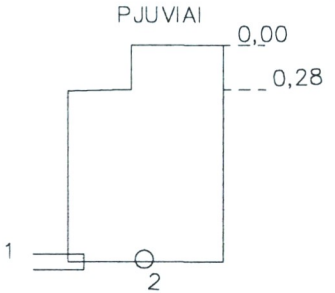

HORIZONTALUS

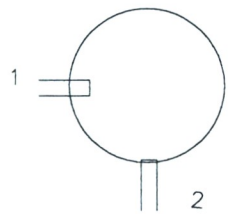

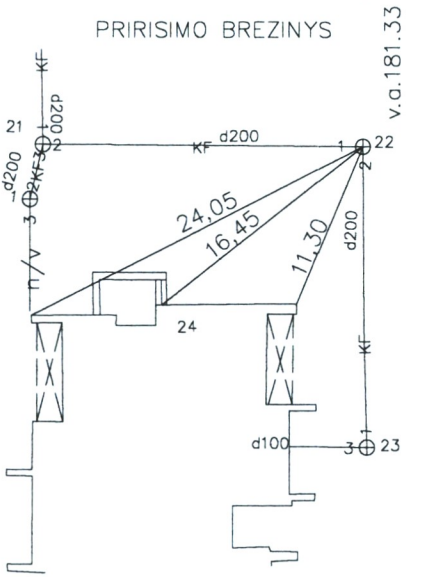

Pavadinimas		Medziaga	Diametras	Atstumas nuo dangcio		Altitude
Dangtis		KET.	650			183,59
Zeme						
Sienos		BET.				
Dugnas		BET.	1.00	2,17		181,42
Vamzdziai	Nr.1	KER.	200	virsus		
				apacia	2,26	181,33
	Nr.2	KER.	200	virsus		
				apacia	2,30	181,29
	Nr.3			virsus		
				apacia		
	Nr.4			virsus		
				apacia		
	Nr.5			virsus		
				apacia		
	Nr.6			virsus		
				apacia		
	Nr.7			virsus		
				apacia		

Lipynes.....

(Medziaga,kiekis)

Ar yra vandens?

Ar yra duju?

Pastabos:

UAB"INZINERINIAI TYRINEJIMAI"
FIL."INZINERINE GEODEZIJA"

OBJEKTAS:

011-33411 / 2

Sudare: R.LUCIUNAS

Tikrino: R.GIRCYS

2003 12
(tyrinejimo data)