KF	Šulinys	Nr. 118
(komunikacija)	(irenginys)	
VILNIUS	RODUNIOS KELIAS	7066
(miestas)	(gatve)	(planseto nomenklatura)

PJUVIAI

VERTIKALUS

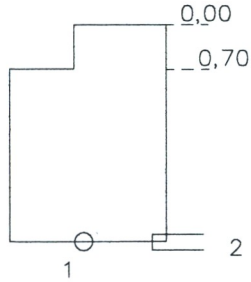

HORIZONTALUS

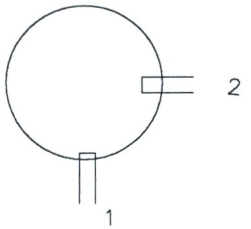

PRIRISIMO BREZINYS

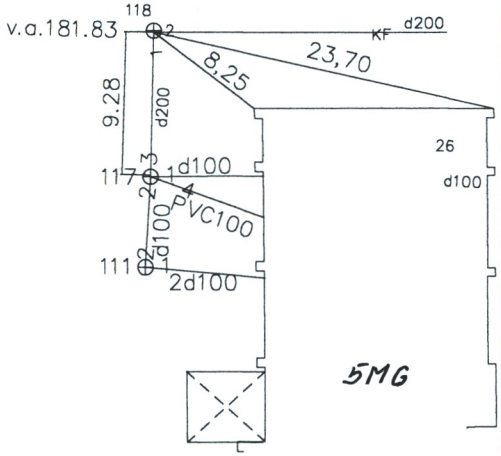

Pavadinimas		Medziaga	Diametras	Atstumas nuo dangcio		Altitude	Lipynes.....
Dangtis		KET.	650			183,30	(Medziaga,kiekis)
Zeme							Ar yra vandens?
Sienos		BET.					Ar yra duju?
Dugnas		BET.	1,00	1,38		181,92	Pastabos:
Vamzdziai	Nr.1	KER.	200	virsus			
				apacia	1,47	181,83	
	Nr.2	KER.	200	virsus			UAB"INZINERINIAI TYRINEJIMAI"
				apacia	1,49	181,81	FIL."INZINERINE GEODEZIJA"
	Nr.3			virsus			OBJEKTAS:
				apacia			
	Nr.4			virsus			011-33411 / 2
				apacia			
	Nr.5			virsus			Sudare: R.LUCIUNAS
				apacia			
	Nr.6			virsus			Tikrino: R.GIRCYS
				apacia			
	Nr.7			virsus			2003 12
				apacia			(tyrinejimo data)