F kanalizacija (Komunikacija) | Šulinys (Įrenginio pavadinimas) | Nr. (3) 50b KORTELĖ

Vilnius (Miestas) | Darius - Girėnė (Gatvė) | 7035 (Planšeto nomenklatūra)

ŠULINIO PIŪVIAI (Matmenys duoti m)

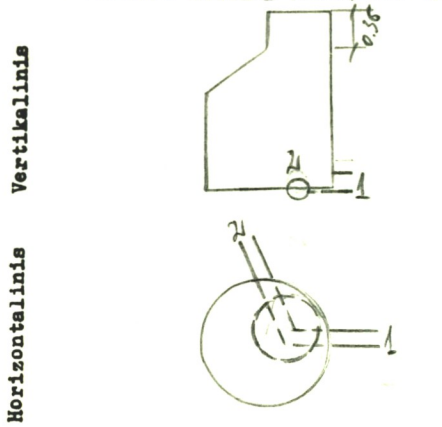

PRIRIŠIMO BRĖŽINYS

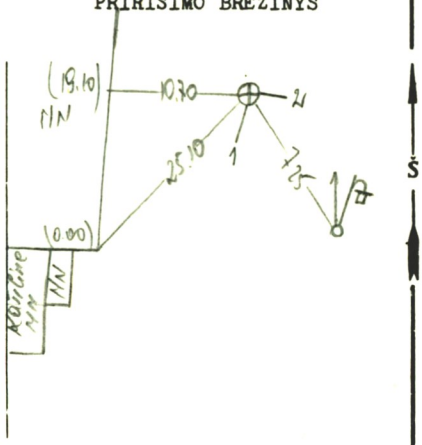

Pavadinimas		Medžiaga	Diametras	Atstumas nuo dangčio		Altitudės
Dangtis		bet	600			190,690
Žemė				0.00		190,690
Sienos		bet				
Dugnas		bet	1000	2.48		188,21
Vamzdžiai	Nr. 1	ker	150	Viršus		
				Apačia	2.50	188,19
	Nr. 2	ker	150	Viršus		
				Apačia	2.54	188,15
	Nr. 3			Viršus		
				Apačia		
	Nr. 4			Viršus		
				Apačia		
	Nr. 5			Viršus		
				Apačia		
	Nr. 6			Viršus		
				Apačia		
	Nr. 7			Viršus		
				Apačia		

Lipynės ..... (Medžiaga, kiekis)

Ar yra vandens? .....

Ar yra dujų? .....

Pastabos .....

.....

.....

Inžinerinių tyrinėjimų INSTITUTAS

Objekto Nr. 01.2-3065..

Sudarė (parašas) Herkimas V. (pavardė)

Patikrino (parašas) Paukštys J. (pavardė)

1980 m. VIII. mėn. 22 d.

(Įrenginio tyrinėjimo data)