ITI Nr. 91[d]

F. Manaliravičius (Komunikacija)	šulinio (Įrenginio pavadinimas)	Nr. (3) 244 KORTELĖ
Vilnius (Miestas)	Dariaus ir Girėno (Gatvė)	7034 (Planšeto nomenklatūra)

ŠULINIO PIŪVIAI (Matmenys duoti m)

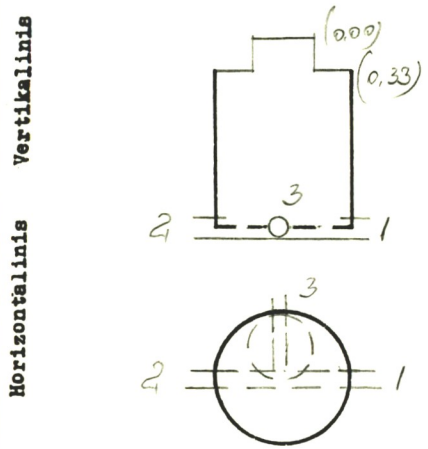

PRIRIŠIMO BRĖŽINYS

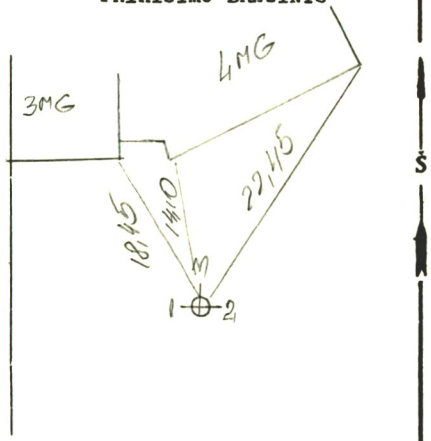

Pavadinimas		Medžiaga	Diametras	Atstumas nuo dangčio		Altitudės
Dangtis		ket.	650			189,13
Žemė						
Sienos		bet.				
Dugnas		bet.	110	1,85		187,28
Vamzdžiai	Nr. 1	Kon	200	Viršus		
				Apačia	2,04	187,09
	Nr. 2	Kon	200	Viršus		
				Apačia	2,05	187,08
	Nr. 3	Kon	150	Viršus		
				Apačia	1,88	187,25
	Nr. 4			Viršus		
				Apačia		
	Nr. 5			Viršus		
				Apačia		
	Nr. 6			Viršus		
				Apačia		
	Nr. 7			Viršus		
				Apačia		

Lipynės ..... — (Medžiaga, kiekis)

Ar yra vandens? ..... —

Ar yra dujų? ..... —

Pastabos ..... —

..... —

..... —

Inžinerinių tyrinėjimų INSTITUTAS

Objekto Nr. 01-2-5915

Sudarė	(parašas)	(pavardė)
Patikrino	(parašas)	(pavardė)

19 91 m. 09 mėn. 15 d.
(Įrenginio tyrinėjimo data)