ITI Nr. 91[c]

F. kanal kanalizacijos šulinio

(Komunikacija) (Įrenginio pavadinimas)

Nr.(__) 183 KORTELĖ

Vilnius

(Miestas)

Lydos p.

(Gatvė)

6067

(Planšeto nomenklatūra)

ŠULINIO PIŪVIAI (Matmenys duoti m)

PRIRIŠIMO BRĖŽINYS

Vertikalinis

Horizontalinis

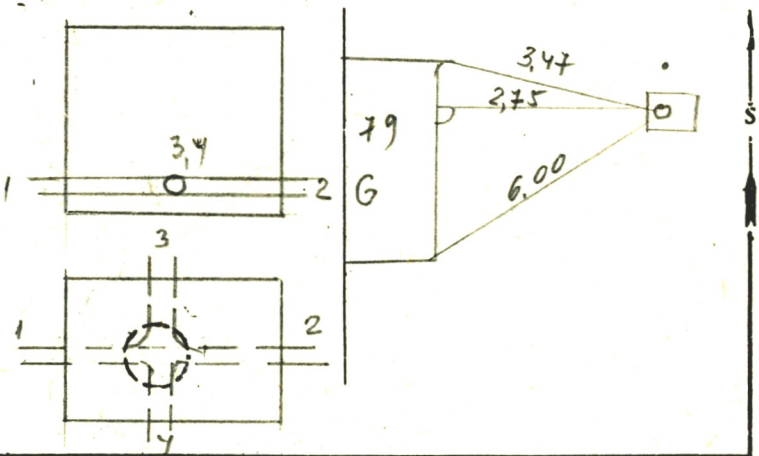

Pavadinimas		Medžiaga	Diametras	Atstumas nuo dangčio		Altitudės
Dangtis		ket.	650			210,71
Žemė						
Sienos		bet.				
Dugnas		bet.				
Vamzdžiai	Nr. 1			Viršus		
				Apačia	1,50	209,21
	Nr. 2			Viršus		
				Apačia	2,08	208,63
	Nr. 3			Viršus		
				Apačia	0,69	210,02
	Nr. 4			Viršus		
				Apačia	1,00	209,71
	Nr. 5			Viršus		
				Apačia		
	Nr. 6			Viršus		
				Apačia		
	Nr. 7			Viršus		
				Apačia		

Lipynės .....
(Medžiaga, kiekis)

Ar yra vandens? .....

Ar yra dujų? .....

Pastabos Pilnas
..tuštas.....
.....

Inžinerinių tyrinėjimų
INSTITUTAS

Objekto Nr. .....

Sudarė	(parašas)	(pavardė)
Patikrino	(parašas)	(pavardė)

1974 m. 04 mėn. 15 d.
(Įrenginio tyrinėjimo data)

Sp.ITI-84