Vandentiekio sl. Nr. 123 KORTELĖ		6028
(įrenginio pavadinimas)	(plane)	(planšeto nomenklatūra)
2007	Vilnius	Butrimonių g-vė
(Šul.pastatymo metai)	(miestas)	(gatvė)

ŠULINIO PJŪVIAI:

Vertikalinis

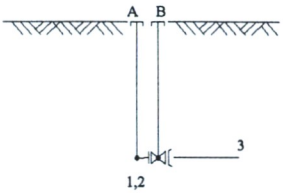

Horizontalinis

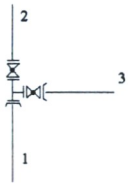

Pririšimo brėžinys

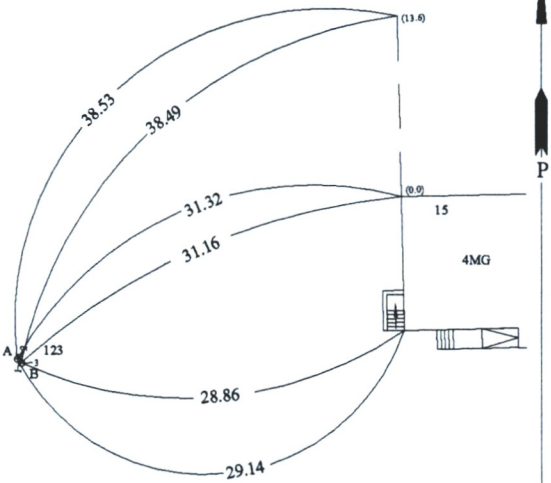

Pavad.		Medž	Diametras mm.	Atstumas nuo dangčio m.		Altitudės m.	Lipynės (medžiaga,kiekis)
Dangtis		ket.	25			A=186.74	
Žemė				0.0		186.40	B=186.45
Sienos		bet.					
Dugnas		bet.					
VAMZDŽIAI	Nr.1	pe	63	Viršus	1.80	184.94	UAB"Geodeziniai tyrinėjimai"
				Apačia			
	Nr.2	pe	63	Viršus	1.80	184.94	Objektas
				Apačia			
	Nr.3	pe	50	Viršus	1.80	184.94	Sudarė: G.Girčys (pavardė) (parašas)
				Apačia			
	Nr.4			Viršus			Patikrino: (pavardė) (parašas)
				Apačia			
	Nr.5			Viršus			2007.03 (kortelės sudarymo data)
				Apačia			