VANDENTIEKIS (HIDRANTAS)	Nr. 131	KORTELĖ	6025
(įrenginio pavadinimas)	(planc)		(Planšeto nomenklatūra)

	VILNIUS	J. BIELINIO
(įrenginio pastatymo metai)	(miestas)	(gatvė)

Šulinio pjūviai:

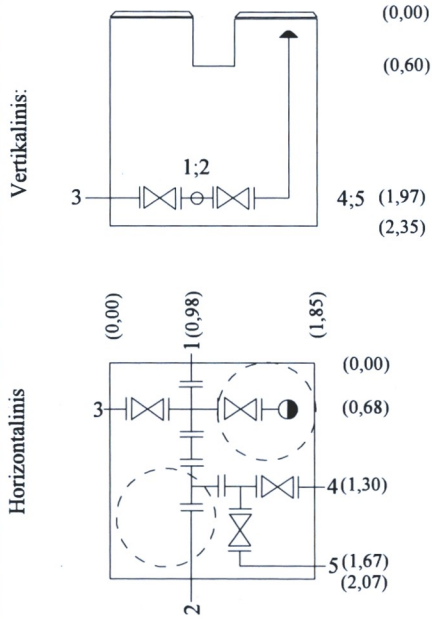

Pririšimo brėžinys

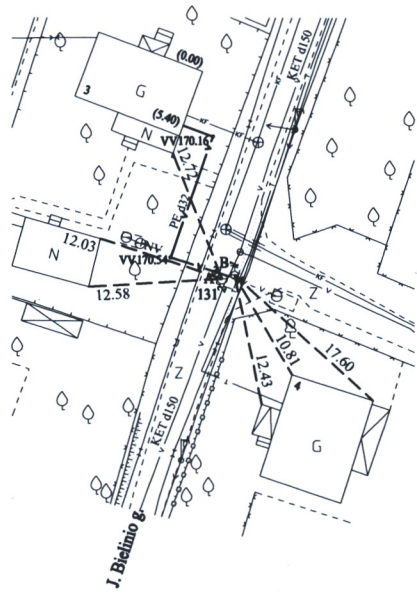

Pavadinimas	Medžiaga	Diametras mm	Atstumas nuo dangčio, m	Altitudės,m
Dangtis	KET	650		172.65
Žemė			0.00	172.65
Sienos	BET			
Dugnas	-	2.07X1.85	2.35	170.30

Lipynės met. kop. (medžiaga,kiekis)

Ar yra vandens?

Ar yra dujų

Vamzdžiai					
Nr.1	KET	150	Viršus 1.97	170.68
			Apačia	
Nr.2	KET	150	Viršus 1.97	170.68
			Apačia	
Nr.3	PE	32	Viršus 1.97	170.68
			Apačia	
Nr.4	KET	50	Viršus 1.97	170.68
			Apačia	
Nr.5	KET	50	Viršus 1.97	170.68
			Apačia	

A.ŠERELIO INDIVIDUALI ĮMONĖ

Objektas

Sudarė	A.Šerelis (pavardė)	(parašas)
Patikrino	A.Šerelis (pavardė)	(parašas)

2013 12 02

(kortelės sudarymo data)