ITI № 91[a]

КАРТОЧКА

камера (назв. сооружения, вид коммуникации) водопровод № 124

Вильнюс (город) Даукшо и Чюрло (улица) 5997 (номенклатура планшета)

Разрезы колодца:

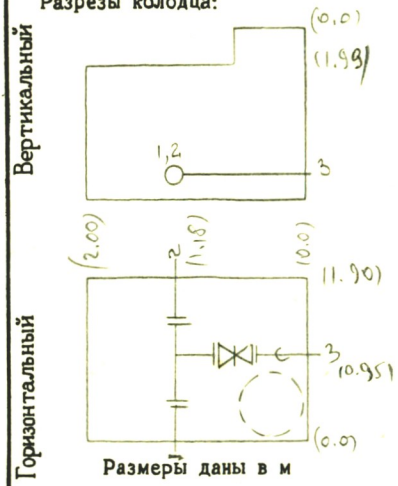

Размеры даны в м

Схема привязки:

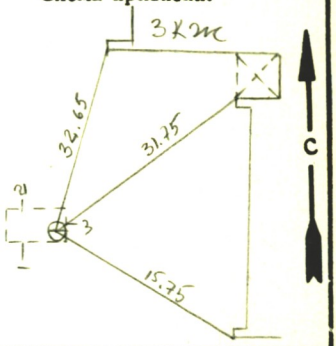

Примечания

Название		материал	Диаметр в мм	Расстояние от кр. (в м)		Высотн. отметки
Крышка		чуг	700			187.23
Земля				0		-
Стены		бет				
Дно		бет	1.90x2.00	3.60		183.63
Трубы	№ 1	чуг	300	Верх	2.64	184.59
				Низ		
	№ 2	-1-	300	Верх	2.64	184.59
				Низ		
	№ 3	-1-	100	Верх	2.72	184.51
				Низ		
	№ 4			Верх		
				Низ		
	№ 5			Верх		
				Низ		
	№ 6			Верх		
				Низ		
	№ 7			Верх		
				Низ		

Скобы мет. 7 (материал, колич.)

Наличие воды

Наличие газа

ИНСТИТУТ ИНЖЕНЕРНЫХ ИЗЫСКАНИЙ

Объект № 01-15642

	подпись	фамилия
Составил		Клейнаускас
Проверил		Ясюкевич

22 III 1985 г. (дата обследован. колодца)