ITI Nr. 91

Požemdinis vandens Nr. (3) 201 **KORTELĖ** 5853

(Įrenginio pavadinimas) (abrise) (plane) Planšeto nomenkl.

1974 Vilnius, R. Armijos pr. Selekcinis d. t.

(Įrenginio pastatymo metai) (Miestas) (Gatvė)

SULINIO PIOVIAI:

(Matmenys duoti cm)

Vertikalinis:

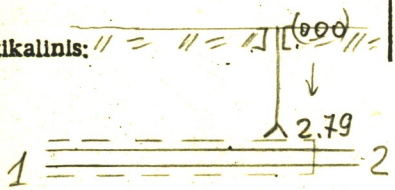

Horizontalinis:

Piešimo brėžinys:

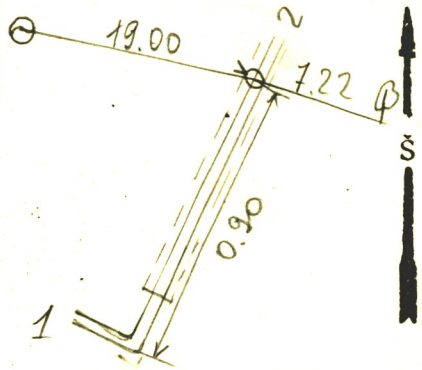

Pastabos

Pavadinimas	Medžiaga	Diametras mm	Atstumas nuo dangčio	Altitudės
Dangtis	kieč			109.29
Žemė	gruntas		000	109.29
Sienos				
Dugnas			2.79	106.50

Lipynės ..... (Medžiaga, kiekis)

Ar yra vandens? ...

Ar yra dujų? .....

Vamzdžiai	Medžiaga	Diametras mm	Viršus Apačia		Altitudės
Nr. 1	plien	419	Viršus	279	106.50
Nr. 2	plien	419	Viršus	2.79	106.50
Nr. 3			Viršus		
Nr. 4			Viršus		
Nr. 5			Viršus		
Nr. 6			Viršus		
Nr.			Viršus		

INŽINERINIŲ TYRINĖJIMŲ INSTITUTAS

Objektas Nr. 01-2-0001

Sudarė	Dešuko (parašas)	Dešuko (pavardė)
Patikrino	(parašas)	Roem (pavardė)

1974 m. 7 mėn. 9 d.

(Kortelės sudarymo data)