ITI Nr. 91

Vandentiekis (Komunikacija) | Požeminė sklendė (Įrenginio pavadinimas) | Nr. (5) 167 KORTELĖ

Vilnius (Miestas) | Vilkpėdės (Gatvė) | 5833 (Planšeto nomenklatūra)

ŠULINIO PIŪVIAI (Matmenys duoti m) | PRIRIŠIMO BRĖŽINYS

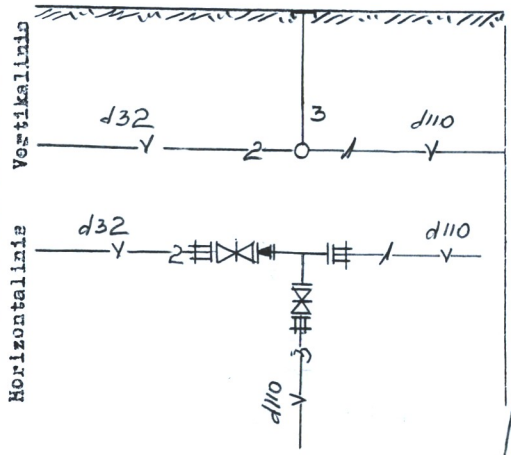

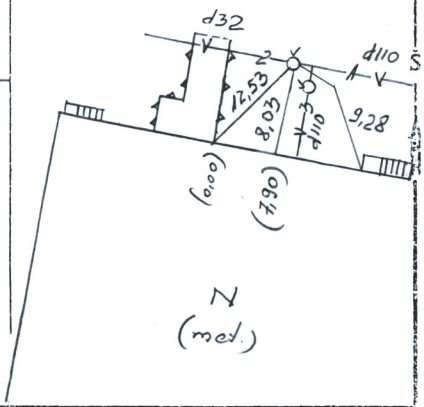

Pavadinimas		Medžiaga	Diametras	Atstumas nuo dangčio		Altitudė
Dangtis		Ket	150			141,90
Žemė		Asfaltas				
Sienos		—				
Dugnas		—	—	—		—
Vamzdžiai	Nr. 1	PE	110	Viršus	1,49	140,41
				Apačia		
	Nr. 2	PE	32	Viršus	1,53	140,37
				Apačia		
	Nr. 3	PE	110	Viršus	1,49	140,41
				Apačia		
	Nr. 4			Viršus		
				Apačia		
	Nr. 5			Viršus		
				Apačia		
	Nr. 6			Viršus		
				Apačia		
	Nr. 7			Viršus		
				Apačia		

Lipynės ..... — (Medžiaga, kiekis)

Ar yra vandens? ..... —

Ar yra dujų? ..... —

Pastabos ..... —

.....

P.Klimansko I.Į.

Objekto Nr. 20-692

Sudarė	P.Klimansko (parašas)	Klimanskė (pavardė)
Patikrino	P.Klimansko (parašas)	Klimanskė (pavardė)

2005 m. 08 mėn. 25 d.
(Įrenginio tyrinėjimo data)