Forma 55 GS

VANDENTIEKIS

Šulinys Nr. 218 | Miestas Vilnius, Raud. aikštė | Planšeto no nenklatūra 5829 | Byla Nr. _____ | 19 63

Šulinio brėžinys
M 1: 50

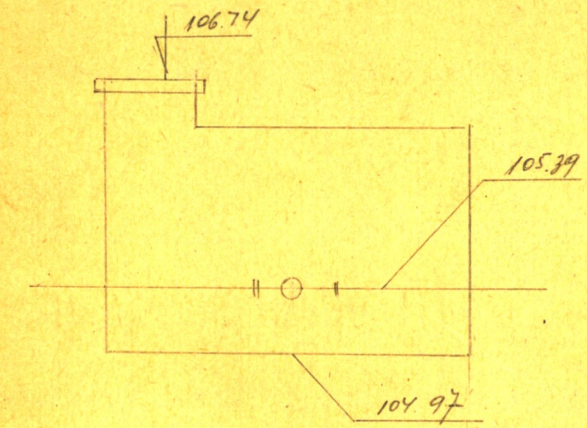

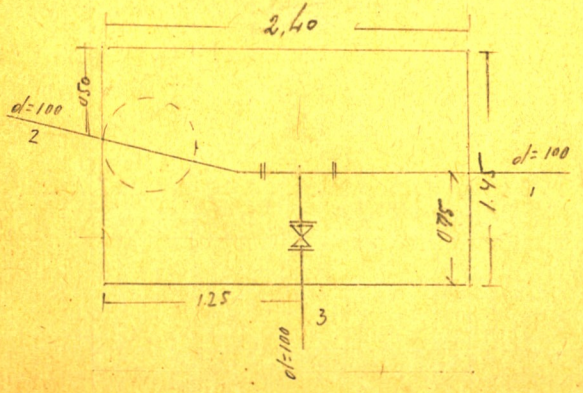

ALTITUDĖS

Dangčio	Dugno	Vamzdžių
106.74	104.97	105.39

ŠULINIO KROKI

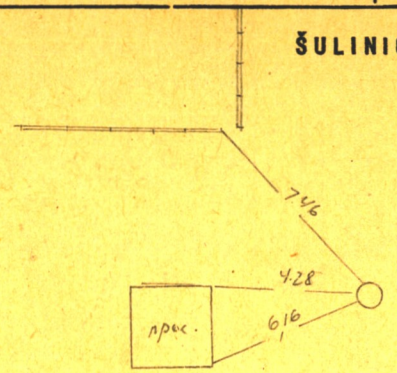

APRAŠYMAS

Šulinio medžiaga ir stovis			Tinklas	Vamzdžiai ir medžiaga	Dalių forma	Sklendė št.	Hidranto tipas
Dangčiai		Ketaus	Magistralin.	d= 100 ket. gelež.		d=	Naujas H=
Sienos		Plytų, betono					
Dugnas		Betono gruntu	Prijungiamas	d= 100 ket. gelež.		d=	Senas H=
Lipynės		Ketaus					
Pastatymo metai		19	Paskirstomas	d= ket. gelež.		d=	Maskvos H=
Šulinyje yra	vandens						
	dujų		Prijungiamas	d= ket. gelež.		d=	Vandens kolonėlė

Pramoninės statybos projektavimo institutas | Tyrinėjimų skyrius

Objektas Nr.

Inv. Nr.	Skyriaus virš.		
	Grupės vadovas	Jancius	
	Vykdytojas	Požerskis	
Data	Braižė		
	Tikrino		

Тип. Трансжелдориздата, Вильнюс, Зак. № 846—1000