ITI Nr. 91[d]

FEK. KANALIZ	šulinio	Nr.( ) 103 KORTELĖ
(Komunikacija)	(Įrenginio pavadinimas)	5353
VILNIUS	BENEKAINIŲ	
(Miestas)	(Gatvė)	(Planšeto nomenklatūra)

ŠULINIO PIŪVIAI (Matmenys duoti m)

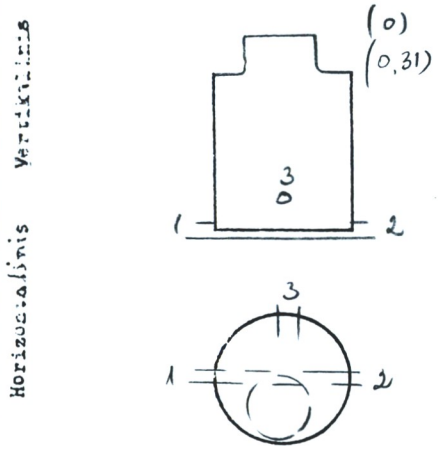

PRIRIŠIMO BRĖŽINYS

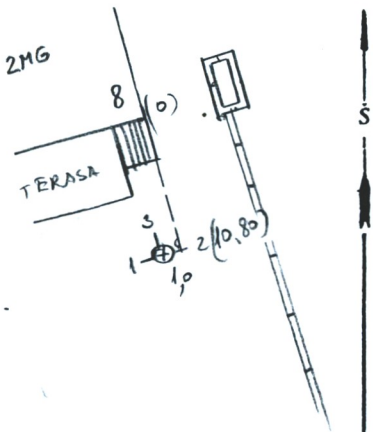

Pavadinimas		Medžiaga	Diametras	Atstumas nuo dangčio		Altitudės
Dangtis		ket.	650			186,60
Žemė				0		186,60
Sienos		bet.				
Dugnas		bet.	1000	2,31		184,29
Vamzdžiai	Nr. 1	PVC	150	Viršus		
				Apačia	2,45	184,15
	Nr. 2	PVC	150	Viršus		
				Apačia	2,47	184,13
	Nr. 3	PVC	150	Viršus		
				Apačia	2,29	184,31
	Nr. 4			Viršus		
				Apačia		
	Nr. 5			Viršus		
				Apačia		
	Nr. 6			Viršus		
				Apačia		
	Nr. 7			Viršus		
				Apačia		

Lipynės ..MET. 2.....
(Medžiaga, kiekis)

Ar yra vandens? ..–.....

Ar yra dujų? ..–.....

Pastabos .....

.....

.....

UAB"INŽINERINIAI TYRINĖJIMAI"
Filialas "TOPOGRAFIJA"

Objekto Nr. 01-1476....

Sudarė	(parašas)	SAVICKAS (pavardė)
Patikrino	(parašas)	JASIUKEVIČ (pavardė)

20.04 m....02 mėn...d.
(Įrenginio tyrinėjimo data)