ITI Nr. 91

F. Kanalizacija (Komunikacija)	Šulinys (Įrenginio pavadinimas)	Nr. (7) 49 KORTELĖ
Vilnius (Miestas)	Parko (Gatvė)	5334 (Planšeto nomenklatūra)

ŠULINIO PIŪVIAI (Matmenys duoti m)

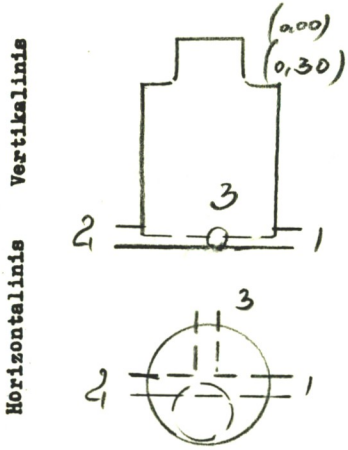

PRIRIŠIMO BRĖŽINYS

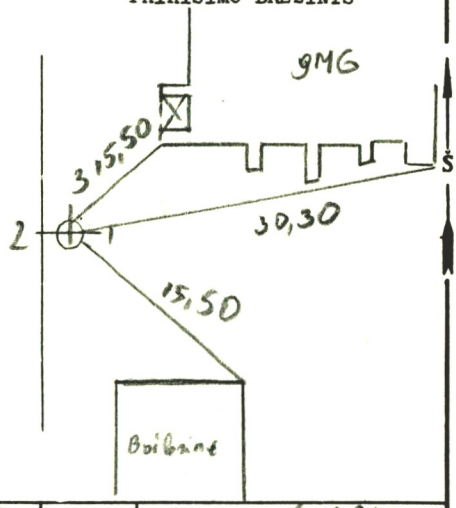

Pavadinimas		Medžiaga	Diametras	Atstumas nuo dangčio		Altitudės
Dangtis		Ket	650			173,21
Žemė		GN				
Sienos		Bet				
Dugnas		Bet	1,0	3,25		169,96
Vamzdžiai	Nr. 1	Ker	200	Viršus		
				Apačia	3,48	169,73
	Nr. 2	Ker	200	Viršus		
				Apačia	3,50	169,71
	Nr. 3	Ker	150	Viršus		
				Apačia	3,16	170,05
	Nr. 4			Viršus		
				Apačia		
	Nr. 5			Viršus		
				Apačia		
	Nr. 6			Viršus		
				Apačia		
	Nr. 7			Viršus		
				Apačia		

Lipynės net 8 lip.
(Medžiaga, kiekis)

Ar yra vandens? —

Ar yra dujų? —

Pastabos —

Inžinerinių tyrinėjimų INSTITUTAS

Objekto Nr. 01-2-3221.

Sudarė	Klimas (parašas)	Klimas (pavardė)
Patikrino	— (parašas)	Kairytė (pavardė)

1978 m. 01 mėn. 09 d.
(Įrenginio tyrinėjimo data)