5325

Forma T №—1

Šul. №№ 131	Kanalizacija	Rajonas Gatvė Психбольница	Užsakymo №	1961 m.	Vilnius

Šulinio brėžinys
~~MI : 25~~; MI : 50

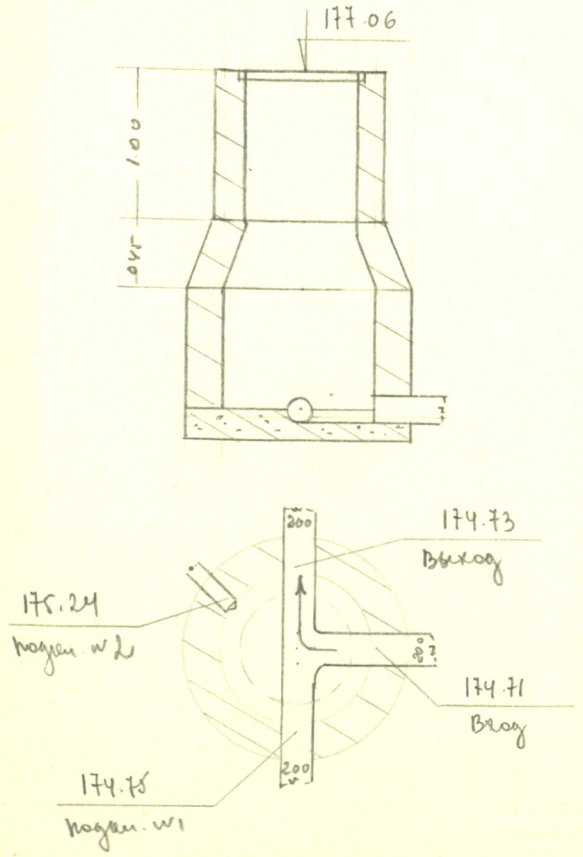

Altitudės

Dangtis	Grioveliai		Vamzdis	
	įėjimas	išėjimas	prijung. №	prijung. №
177.06	174.71	174.73	175.24	175.75

PRIRIŠIMAS

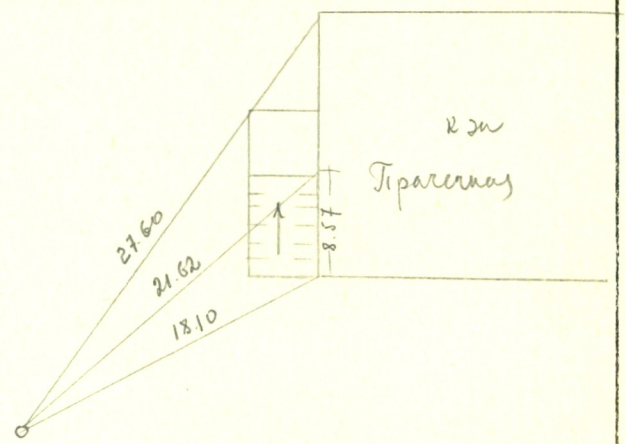

APRAŠYMAS

Šulinio medžiaga ir stovis

Dangtis	чугунная
Sienos	кирпичные
Dugnas	бетонное
Lipynės	жел 3
Esamo vandens kiekis	–
Esamų dujų kiekis	–
Šulinys pastatytas 19 m.	

VAMZDŽIAI

Įėjimas		Išėjimas		Prijungimo Nr.		Prijungimo Nr.	
d.	medž.	d.	medž.	d.	medž.	d.	medž.
200	кер	200	кер	200	кер	120	кер

Vilniaus m. VK PTK Tyrinejimų skyrius

Objektas: Психбольница

Invent. №	Sk. viršininkas		
	Sk. vyr. inžinierius		
Data 22/XII-61	Vykdė	[signature]	
	Braižė		
	Tikrino		