Vandentiekio (Komunikacija) | kameros (Įrenginio pavadinimas) | Nr.( ) 143 KORTELĖ

Vilnius (Miestas) | Tuputiškių vandenv. (Gatvė) | 5141 (Planšeto nomenklatūra)

ŠULINIO PIŪVIAI (Matmenys duoti m) | PRIRIŠIMO BRĖŽINYS

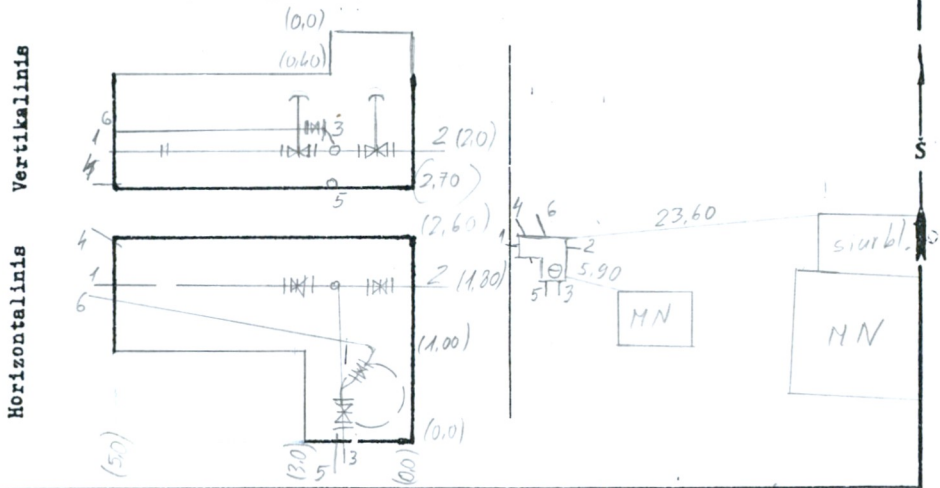

Pavadinimas		Medžiaga	Diametras	Atstumas nuo dangčio		Altitudės
Dangtis		ket.	650			119,49
Žemė				0,0		119,49
Sienos		dyt.				
Dugnas		bet.		2,70		116,79
Vamzdžiai	Nr. 1	ket.	400	Viršus	2,00	117,49
				Apačia		
	Nr. 2	ket.	400	Viršus	2,00	117,49
				Apačia		
	Nr. 3	ket.	400	Viršus	2,00	117,49
				Apačia		
	Nr. 4	ket.	150	Viršus		
				Apačia	2,70	116,79
	Nr. 5	ket.	150	Viršus		
				Apačia	2,70	116,79
	Nr. 6	ket.	100	Viršus	1,80	117,69
				Apačia		
	Nr. 7			Viršus		
				Apačia		

Lipynės met. 5 (Medžiaga, kiekis)

Ar yra vandens? yra

Ar yra dujų? –

Pastabos –

UAB"INŽINERINIAI TYRINĖJIMAI"
Filialas "T O P O G R A F I J A"

Objekto Nr. 01-11961

Sudarė (parašas) M. Dilbe (pavardė)

Patikrino (parašas) H. Josiubaitis (pavardė)

200? m. Tiesos mėn. 9 d.
(Įrenginio tyrinėjimo data)