ITI Nr. 91

F. Kaud (Komunikacija) | sul. (Įrenginio pavadinimas) | Nr. (7) 180 KORTELĖ

Vilnius (Miestas) | Vilkelės (Gatvė) | 5049 (Planšeto nomenklatūra)

ŠULINIO PIŪVIAI (Matmenys duoti m)

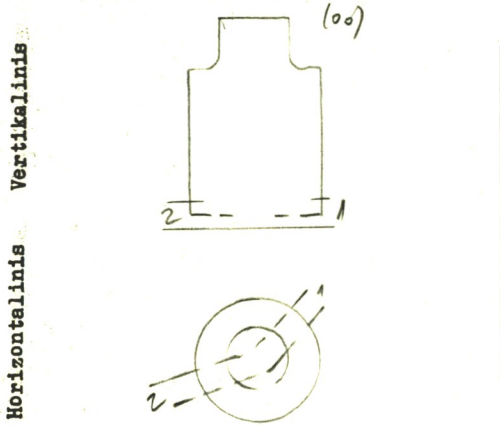

PRIRIŠIMO BRĖŽINYS

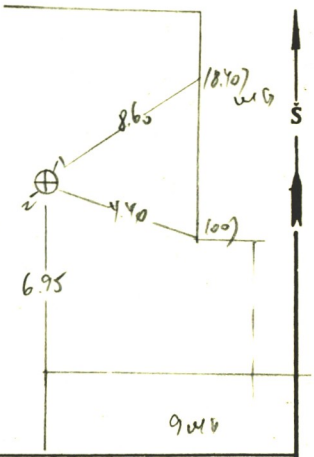

Pavadinimas		Medžiaga	Diametras	Atstumas nuo dangčio		Altitudės
Dangtis		bet	650			121.42
Žemė		-		0.0		121.42
Sienos		bet				
Dugnas		bet	1000	2.57		118.91
Vamzdžiai	Nr. 1	bet	150	Viršus		
				Apačia	2.62	118.80
	Nr. 2	"	150	Viršus		
				Apačia	2.62	118.80
	Nr. 3			Viršus		
				Apačia		
	Nr. 4			Viršus		
				Apačia		
	Nr. 5			Viršus		
				Apačia		
	Nr. 6			Viršus		
				Apačia		
	Nr. 7			Viršus		
				Apačia		

Lipynės ....ved. 5.... (Medžiaga, kiekis)

Ar yra vandens? .....

Ar yra dujų? ....ne.....

Pastabos .....

.....

.....

Inžinerinių tyrinėjimų INSTITUTAS

Objekto Nr. 91/7519

Sudarė	(parašas)	(pavardė)
Patikrino	(parašas)	(pavardė)

1976 m. 03 mėn. 26 d.
(Įrenginio tyrinėjimo data)