ITI Nr. 91

F. Kaud. (Komunikacija) | sul. (Įrenginio pavadinimas) | Nr. (14) 125 KORTELĖ

Vilnius (Miestas) | Vilnelės g. (Gatvė) | 5049 (Planšeto nomenklatūra)

ŠULINIO PIŪVIAI (Matmenys duoti m) | PRIRIŠIMO BRĖŽINYS

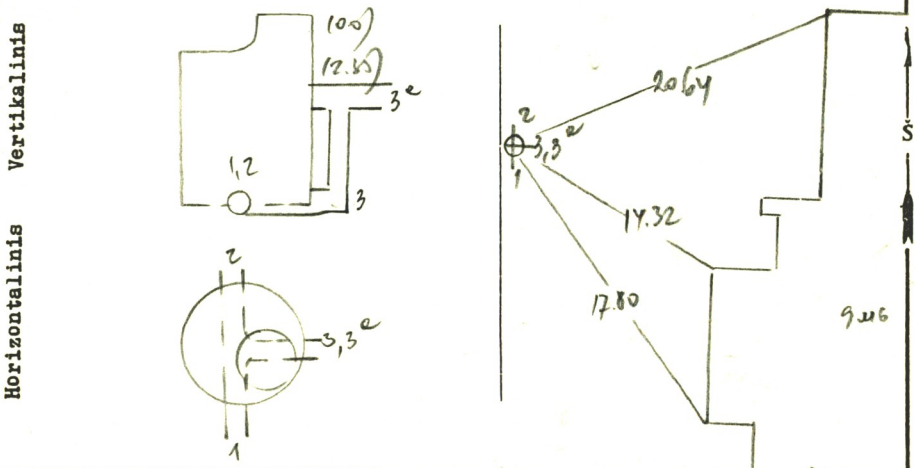

Pavadinimas		Medžiaga	Diametras	Atstumas nuo dangčio		Altitudės
Dangtis		bet	650			123,78
Žemė		-		0,0		123,78
Sienos		bet				
Dugnas		bet	1000	4,98		118,80
Vamzdžiai	Nr. 1	ker	200	Viršus		
				Apačia	5,25	118,53
	Nr. 2	"	200	Viršus		
				Apačia	5,25	118,53
	Nr. 3	"	200	Viršus		
				Apačia	5,25	118,53
	Nr. 3a	"	200	Viršus		
				Apačia	2,85	120,93
	Nr. 5			Viršus		
				Apačia		
	Nr. 6			Viršus		
				Apačia		
	Nr. 7			Viršus		
				Apačia		

Lipynės ....ketb. 13.... (Medžiaga, kiekis)

Ar yra vandens? ..t.....

Ar yra dujų? .....–.....

Pastabos .....

.....

.....

Inžinerinių tyrinėjimų INSTITUTAS

Objekto Nr. 01.4.777...

Sudarė (parašas) (pavardė) Danutė Šimonienė

Patikrino (parašas) (pavardė) Dainius Paulauskas

1978 m. ...08.... mėn. 06 d.

(Įrenginio tyrinėjimo data)