Buitinės nuotekos (Komunikacija)	šulinys (Įrenginio pavadinimas)	Nr. (–) 160 KORTELĖ 5014
Vilnius (Miestas)	Olandų (Gatvė)	76/32–0279 (Planšeto nomenklatūra)

ŠULINIO PJŪVIAI (m.)

PRIRIŠIMO BRĖŽINYS

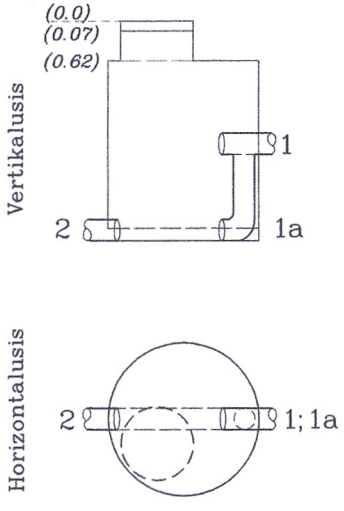

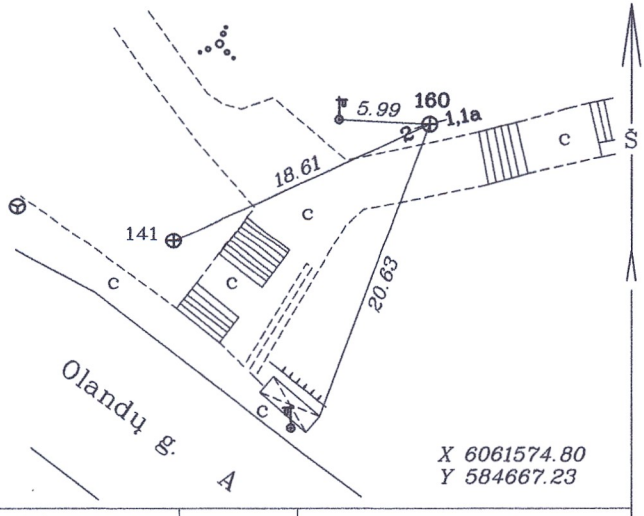

Pavadinimas		Medžiaga	Diametras	Atstumas nuo dangčio (m.)		Altitudė	Lipynės 11 met. (medžiaga, kiekis)
Dangtis		bet.	800			129.82	
Žemė				0		129.82	Ar yra vandens? nėra
Sienos		bet.					Ar yra dujų? nėra
Dugnas		bet.	1000	4.12		125.70	Pastabos: nėra
Vamzdžiai	Nr.1	PE	225	Viršus			
				Apačia	1.77	128.05	
	Nr.1a	PE	225	Viršus			
				Apačia	4.07	125.75	
	Nr.2	PE	225	Viršus			A. Diskos I.Į.
				Apačia	4.31	125.51	
	Nr.4			Viršus			
				Apačia			Objekto Nr. 36574
	Nr.5			Viršus			Sudarė A. DISKA (parašas) (pavardė)
				Apačia			
	Nr.6			Viršus			Patikrino (parašas) (pavardė)
				Apačia			
	Nr.7			Viršus			2015–01 (kortelės sudarymo data)
				Apačia			