Buitinės nuotekos (Komunikacija)	šulinys (Įrenginio pavadinimas)	Nr. (–) 160 KORTELĖ 5014
Vilnius (Miestas)	Olandų (Gatvė)	76/32–0279 (Planšeto nomenklatūra)

ŠULINIO PJŪVIAI (m.)

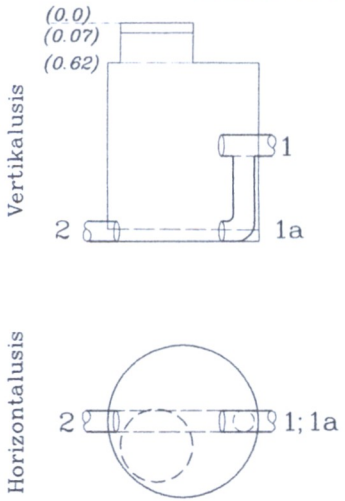

PRIRIŠIMO BRĖŽINYS

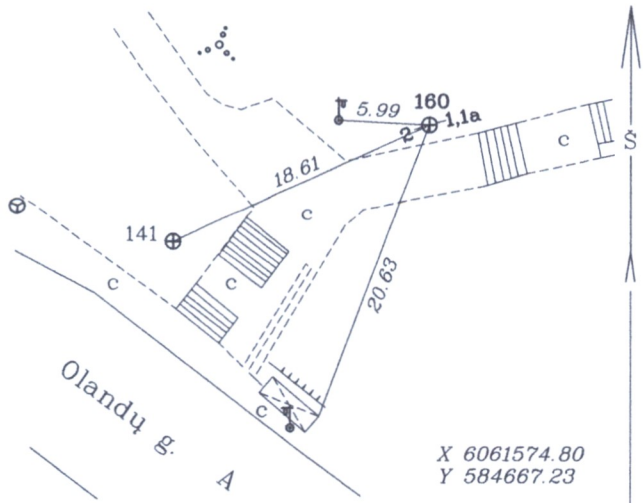

Pavadinimas		Medžiaga	Diametras	Atstumas nuo dangčio (m.)		Altitudė
Dangtis		bet.	800			129.82
Žemė				0		129.82
Sienos		bet.				
Dugnas		bet.	1000	4.12		125.70
Vamzdžiai	Nr.1	PE	225	Viršus		
				Apačia	1.77	128.05
	Nr.1a	PE	225	Viršus		
				Apačia	4.07	125.75
	Nr.2	PE	225	Viršus		
				Apačia	4.31	125.51
	Nr.4			Viršus		
				Apačia		
	Nr.5			Viršus		
				Apačia		
	Nr.6			Viršus		
				Apačia		
	Nr.7			Viršus		
				Apačia		

Lipynės 11 met. (medžiaga, kiekis)

Ar yra vandens? nėra

Ar yra dujų? nėra

Pastabos: nėra

A. Diskos I. Į.

Objekto Nr. 36574

Sudarė	(parašas)	A. DISKA (pavardė)
Patikrino	(parašas)	(pavardė)

2015–01 (kortelės sudarymo data)