Buitinės nuotekos	šulinys	Nr. (–) 159 KORTELĖ
(Komunikacija)	(Įrenginio pavadinimas)	5014
Vilnius	Olandų	76/32–0279
(Miestas)	(Gatvė)	(Planšeto nomenklatūra)

ŠULINIO PJŪVIAI (m.)

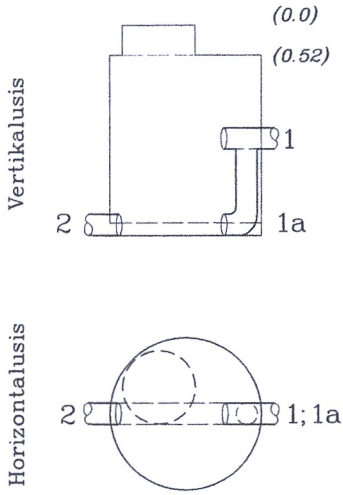

PRIRIŠIMO BRĖŽINYS

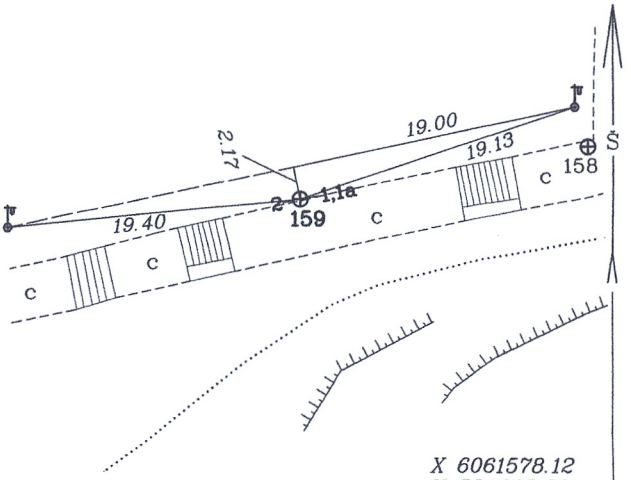

X 6061578.12
Y 584685.88

Pavadinimas	Medžiaga	Diametras	Atstumas nuo dangčio (m.)		Altitudė
Dangtis	ket.	650			132.52
Žemė			0		132.52
Sienos	bet.				
Dugnas	bet.	1000	3.60		128.92
Vamzdžiai Nr.1	PE	225	Viršus		
			Apačia	1.89	130.63
Nr.1a	PE	225	Viršus		
			Apačia	3.75	128.77
Nr.2	PE	225	Viršus		
			Apačia	3.78	128.74
Nr.4			Viršus		
			Apačia		
Nr.5			Viršus		
			Apačia		
Nr.6			Viršus		
			Apačia		
Nr.7			Viršus		
			Apačia		

Lipynės 7 met. (medžiaga, kiekis)

Ar yra vandens? néra

Ar yra dujų? néra

Pastabos: néra

A. Diskos I. Į.

Objekto Nr. 36574

Sudarė (parašas) A. DISKA (pavardė)

Patikrino (parašas) (pavardė)

2015–01 (kortelės sudarymo data)