ITI Nr. 91[d]

F. Kanalizacija (Komunikacija)	šulinio (Įrenginio pavadinimas)	Nr. (2) 120[a] KORTELĖ
Vilnius (Miestas)	Žiogų (Gatvė)	5013 (Planšeto nomenklatūra)

ŠULINIO PIŪVIAI (Matmenys duoti m)

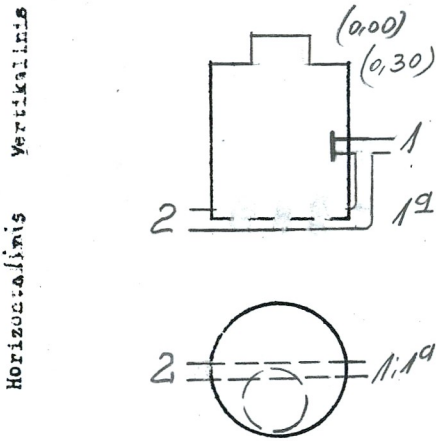

PRIRIŠIMO BRĖŽINYS

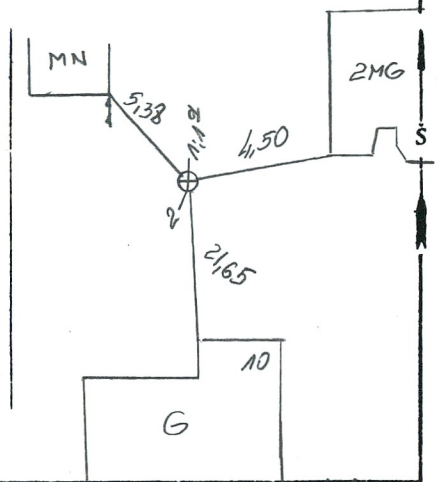

Pavadinimas		Medžiaga	Diametras	Atstumas nuo dangčio		Altitudės
Dangtis		ket.	650			150,27
Žemė						
Sienos		bet.				
Dugnas		bet.	1.00	1,73		148,54
Vamzdžiai	Nr. 1	pl	200	Viršus		
				Apačia	1.00	149,27
	Nr. 2	ket	200	Viršus		
				Apačia	1,95	148,32
	Nr. 1a	pl	200	Viršus		
				Apačia	1,84	148,43
	Nr. 4			Viršus		
				Apačia		
	Nr. 5			Viršus		
				Apačia		
	Nr. 6			Viršus		
				Apačia		
	Nr. 7			Viršus		
				Apačia		

Lipynės met. 4 lip.
(Medžiaga, kiekis)

Ar yra vandens? ——

Ar yra dujų? ——

Pastabos ——

Inžinerinių tyrinėjimų INSTITUTAS

Objekto Nr. 01-2-8723

Sudarė	P. [illegible] (parašas)	Klimaitis (pavardė)
Patikrino	[illegible] (parašas)	Jasiukevičius (pavardė)

1996 m. 11 mėn. 12 d.
(Įrenginio tyrinėjimo data)

Sp. ITI 87