ITI Nr. 91[d]

F. Kanalizacija (Komunikacija)	šulinio (Įrenginio pavadinimas)	Nr. (4.) 111 KORTELĖ
Vilnius (Miestas)	Tyzenhauzy (Gatvė)	4987 (Planšeto nomenklatūra)

ŠULINIO PIŪVIAI (Matmenys duoti m)

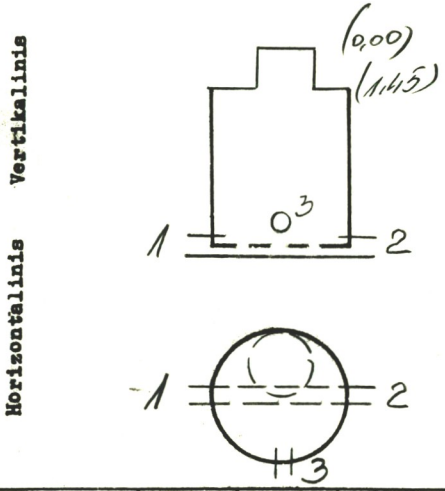

PRIRIŠIMO BRĖŽINYS

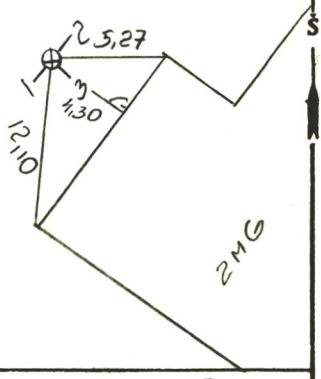

Pavadinimas		Medžiaga	Diametras	Atstumas nuo dangčio		Altitudės
Dangtis		ket.	650			155,91
Žemė						
Sienos		bet.				
Dugnas		bet.	1,0	4,04		151,87
Vamzdžiai	Nr. 1	kor	150	Viršus		
				Apačia	4,04	151,87
	Nr. 2	kor	150	Viršus		
				Apačia	4,06	151,85
	Nr. 3	kot	100	Viršus		
				Apačia	3,65	152,26
	Nr. 4			Viršus		
				Apačia		
	Nr. 5			Viršus		
				Apačia		
	Nr. 6			Viršus		
				Apačia		
	Nr. 7			Viršus		
				Apačia		

Lipynės ..... —
(Medžiaga, kiekis)

Ar yra vandens? ..... —

Ar yra dujų? ..... —

Pastabos ..... —

..... —

..... —

Inžinerinių tyrinėjimų INSTITUTAS

Objekto Nr. 01-2-7194.

Sudarė	(parašas)	(pavardė)
Patikrino	(parašas)	(pavardė)

19 93 m. 05 mėn. 17 d.
(Įrenginio tyrinėjimo data)