4985

Forma T №—1

Šul. №№ 32	Kanalizacija	Rajonas Gatvė Naujoje	Užsakymo № 1428	19 61 m.	Vilnius

Šulinio brėžinys
~~MI:25~~; MI : 50

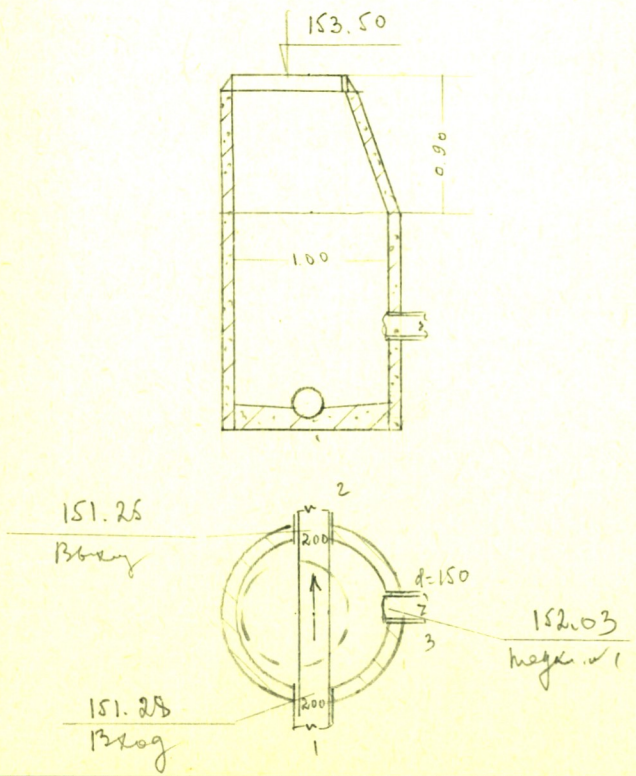

Altitudės

Dangtis	Grioveliai		Vamzdis	
	įėjimas	išėjimas	prijung. № 1	prijung. №
153.50	151.28	151.25	152.03	

PRIRIŠIMAS

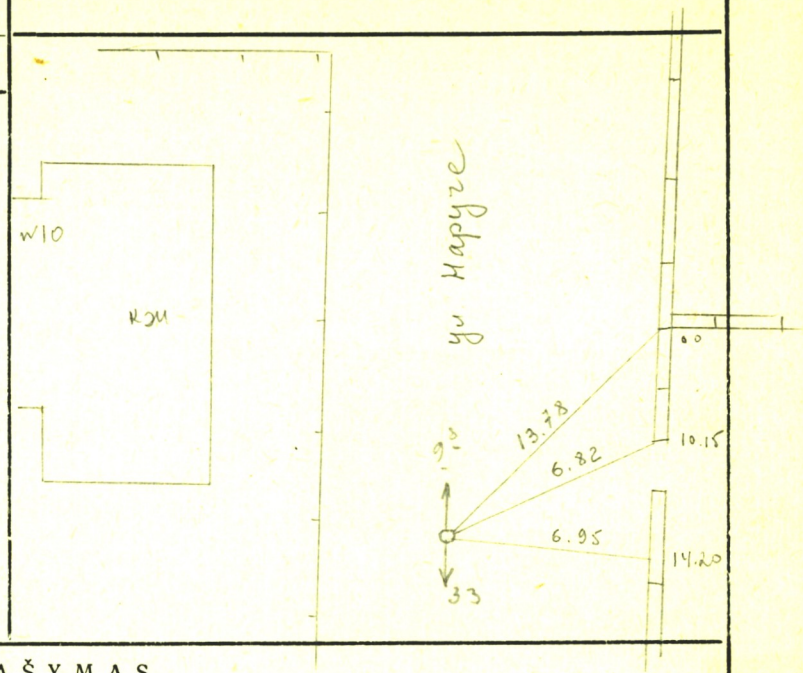

APRAŠYMAS

Šulinio medžiaga ir stovis	
Dangtis	ketutinis
Sienos	betoninės
Dugnas	bet.
Lipynės	ketu. 4
Esamo vandens kiekis	—
Esamų dujų kiekis	—
Šulinys pastatytas 19 — m.	

VAMZDŽIAI

Įėjimas		Išėjimas		Prijungimo Nr.		Prijungimo Nr.	
d.	medž.	d.	medž.	d.	medž.	d.	medž.
200	ketu.	200	ketu.	150	ketu.		

Vilniaus m. VK PTK Tyrinejimų skyrius

Objektas:

Invent. №			
	Sk. viršininkas		
	Sk. vyr. inžinierius		
Data 20/V 61	Vykdė		
	Braižė		
	Tikrino		

Laikraščių ir žurnalų leid. sp. Užs. Nr. 4896.1.60.3000