ITI Nr. 91d

F. Kanalizacija (Komunikacija)	Šulinio (Įrenginio pavadinimas)	Nr. (5) 84a KORTELĖ
Vilnius (Miestas)	Soležinkelio (Gatvė)	4975 (Planšeto nomenklatūra)

ŠULINIO PIŪVIAI (Matmenys duoti m)

PRIRIŠIMO BRĖŽINYS

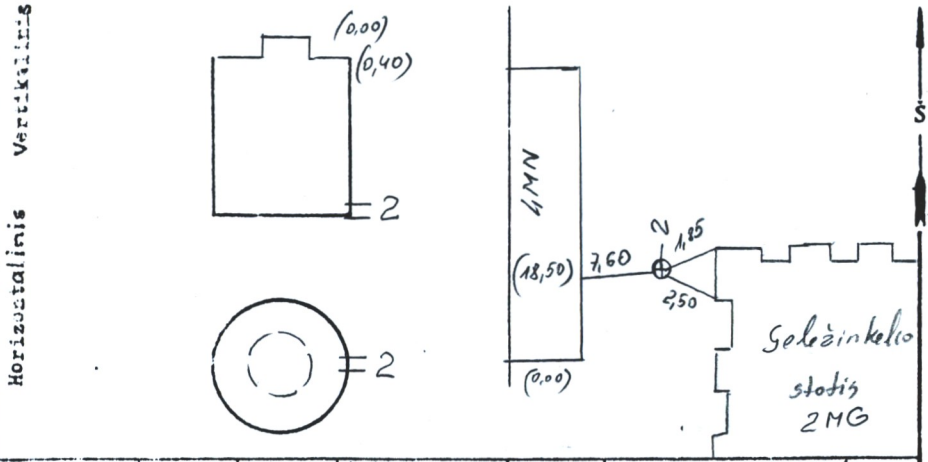

Pavadinimas	Medžiaga	Diametras	Atstumas nuo dangčio	Altitudės
Dangtis	ket.	650		145,61
Žemė				
Sienos	bet.			
Dugnas	bet.	1,00	1,28	144,33
Vamzdžiai Nr. 1			Viršus / Apačia	
Nr. 2	plastm	200	Viršus / Apačia 1,28	144,33
Nr. 3			Viršus / Apačia	
Nr. 4			Viršus / Apačia	
Nr. 5			Viršus / Apačia	
Nr. 6			Viršus / Apačia	
Nr. 7			Viršus / Apačia	

Lipynės met. 2 lip.
(Medžiaga, kiekis)

Ar yra vandens? —

Ar yra dujų? —

Pastabos —

Inžinerinių tyrinėjimų INSTITUTAS

Objekto Nr. 21-2-24.19

Sudarė	P. Kanauskas (parašas)	Kanauskas (pavardė)
Patikrino	(parašas)	Jasiukevičius (pavardė)

1998 m. 06 mėn. 26 d.
(Įrenginio tyrinėjimo data)