ITI Nr. 91[d]

F. Kanalizacija (Komunikacija) | šulinio (Įrenginio pavadinimas) | Nr. (5) 30 KORTELĖ

Vilnius (Miestas) | Geležinkelio (Gatvė) | 4975 (Planšeto nomenklatūra)

ŠULINIO PLOVIAI (Matmenys duoti m) | PRIRIŠIMO BRĖŽINYS

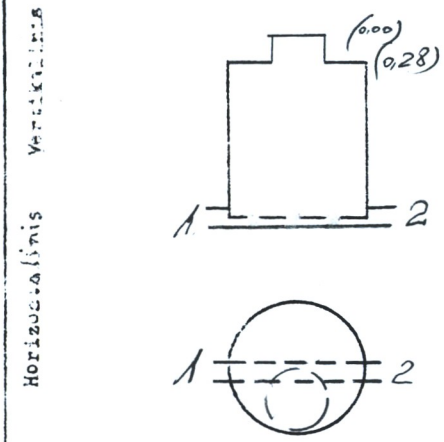

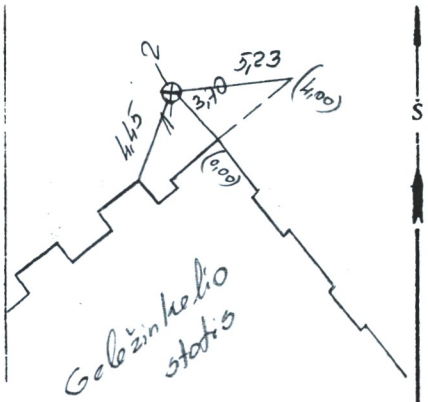

Pavadinimas		Medžiaga	Diametras	Atstumas nuo dangčio		Altitudės
Dangtis		ket.	650			115,58
Žemė						
Sienos		bet.				
Dugnas		bet.	110	1,26		114,32
Vamzdžiai	Nr. 1	plastm	200	Viršus		
				Apačia	1,12	114,46
	Nr. 2	plastm	200	Viršus		
				Apačia	1,26	114,32
	Nr. 3			Viršus		
				Apačia		
	Nr. 4			Viršus		
				Apačia		
	Nr. 5			Viršus		
				Apačia		
	Nr. 6			Viršus		
				Apačia		
	Nr. 7			Viršus		
				Apačia		

Lipynės ..... — (Medžiaga, kiekis)

Ar yra vandens? ..... —

Ar yra dujų? ..... —

Pastabos ..... —

Inžinerinių tyrinėjimų INSTITUTAS

Objekto Nr. 01-2-88441

Sudarė (parašas) Klimanskis (pavardė)

Patikrino (parašas) Jasiukevičius (pavardė)

1997 m. 03 mėn. 06 d.

(Įrenginio tyrinėjimo data)