ITI Nr. 91

KF
(Komunikacija)

Vilnius
(Miestas)

(Įrenginio pavadinimas)
Aukštaičių
(Gatvė)

Nr.(__) 62 KORTELĖ

4961
(Planšeto nomenklatūra)

ŠULINIO PIŪVIAI (Matmenys duoti m)

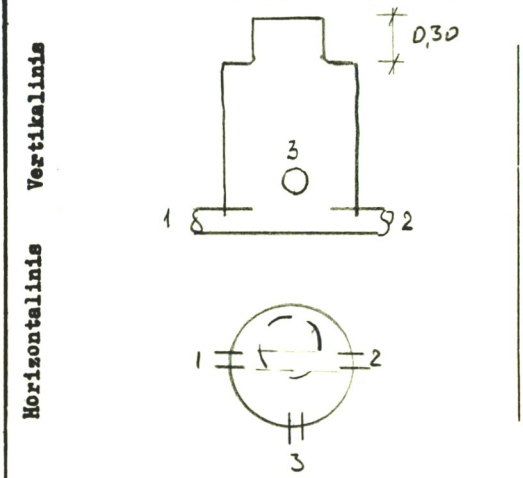

PRIRIŠIMO BRĖŽINYS

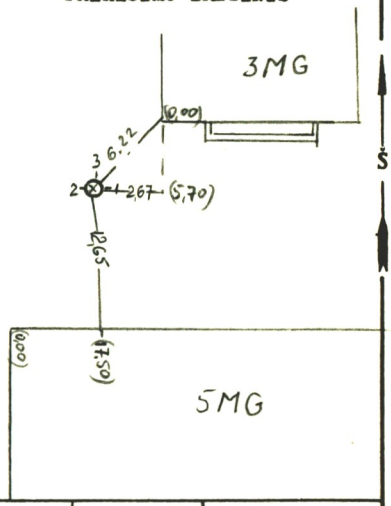

Pavadinimas		Medžiaga	Diametras	Atstumas nuo dangčio		Altitudės
Dangtis		ket	650			99,88
Žemė		-				
Sienos		bet				
Dugnas		bet	1000	186		98,02
Vamzdžiai	Nr. 1	d/c	150	Viršus		
				Apačia	203	97,85
	Nr. 2	d/c	200	Viršus		
				Apačia	205	97,83
	Nr. 3	ker	150	Viršus		
				Apačia	176	98,12
	Nr. 4			Viršus		
				Apačia		
	Nr. 5			Viršus		
				Apačia		
	Nr. 6			Viršus		
				Apačia		
	Nr. 7			Viršus		
				Apačia		

Lipynės 4
(Medžiaga, kiekis)

Ar yra vandens? .....

Ar yra dujų? .....

Pastabos .....

Inžinerinių tyrinėjimų
INSTITUTAS

Objekto Nr. 01-2-5717...

Sudarė (parašas) Karalis (pavardė)

Patikrino (parašas) (pavardė)

197.. m.....mėn...d.
(Įrenginio tyrinėjimo data)