Fek. kan. (Komunikacija) | šulinio (Įrenginio pavadinimas) | Nr. ( ) 7b KORTELĖ

Vilnius (Miestas) | Užupio (Gatvė) | 4952 (Planšeto nomenklatūra)

ŠULINIO PIŪVIAI (Matmenys duoti m) | PRIRIŠIMO BRĖŽINYS

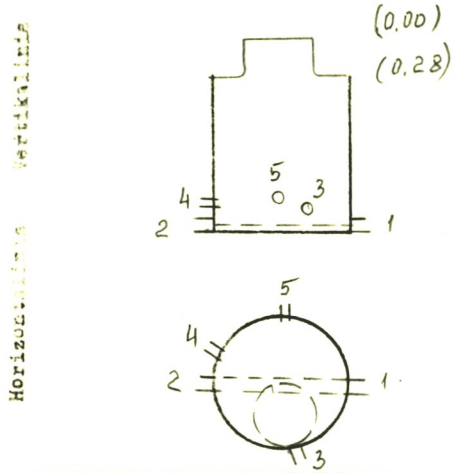

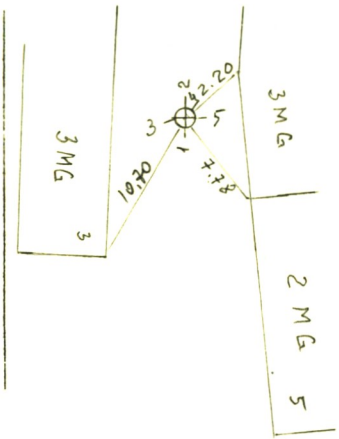

Pavadinimas		Medžiaga	Diametras	Atstumas nuo dangčio		Altitudės
Dangtis		ket.	650			96.58
Žemė						
Sienos		bet.				
Dugnas		bet.	1.0	1,40		95.18
Vamzdžiai	Nr. 1	pol.	150	Viršus		
				Apačia	1.41	95.17
	Nr. 2	pol.	150	Viršus		
				Apačia	1.43	95.15
	Nr. 3	ket	100	Viršus		
				Apačia	1.17	95.41
	Nr. 4	ket	100	Viršus		
				Apačia	1.07	95.51
	Nr. 5	ket	100	Viršus		
				Apačia	1.07	95.51
	Nr. 6			Viršus		
				Apačia		
	Nr. 7			Viršus		
				Apačia		

Lipynės .....
(Medžiaga, kiekis)

Ar yra vandens? .....

Ar yra dujų? .....

Pastabos .....
.....
.....

Inžinerinių tyrinėjimų INSTITUTAS

Objekto Nr. ...91-323...

Sudarė	(parašas)	J. Paukštys (pavardė)
Patikrino	(parašas)	A. Paškus (pavardė)

19 95 m. ...11.... mėn. 14 d.
(Įrenginio tyrinėjimo data)