4951

Forma T №—1

Šul. №№ (2) 62	Kanalizacija	Rajonas Gatvė Bokšto g-vė Nr 8	Užsakymo № 760	1961 m.	Vilnius

Šulinio brėžinys

~~MI:25;~~ MI:50

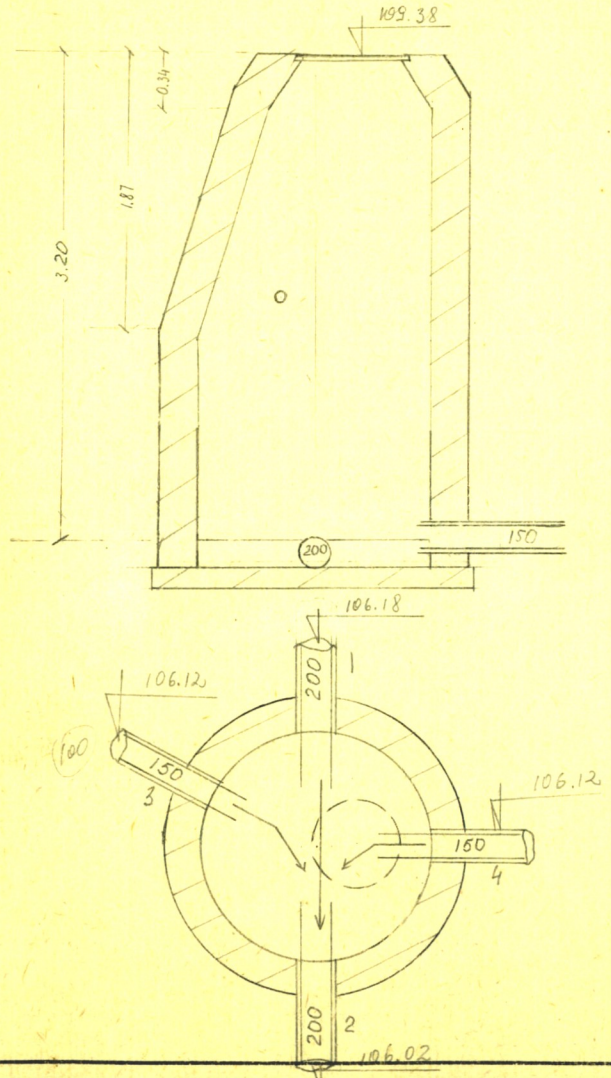

Altitudės

Dangtis	Grioveliai		Vamzdis	
	įėjimas	išėjimas	prijung. №	prijung. №
109.38	106.18	106.02	3) 106.12	4) 106.12

PRIRIŠIMAS

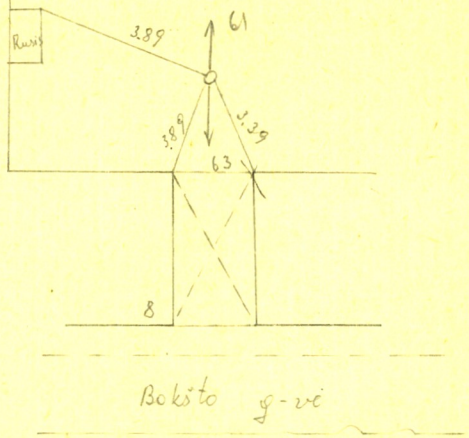

APRAŠYMAS

Šulinio medžiaga ir stovis

Dangtis Spiziaus

Sienos Plytų

Dugnas betono

Lipynės 5

Esamo vandens kiekis nėra

Esamų dujų kiekis nėra

Šulinys pastatytas 19 m.

VAMZDŽIAI

Įėjimas		Išėjimas		Prijungimo Nr.		Prijungimo Nr.	
d.	medž.	d.	medž.	3) d.	medž.	d.	medž.
106.18	Beton.	200	Beton.	150	Keram.	4) 150	Keram.

Vilniaus m. VK PTK Tyrinejimų skyrius

Objektas: Bokšto g-vė gyv. namo Nr 8 požemis

Invent. №	Sk. viršininkas	Antaniūnas	
	Sk. vyr. inžinierius		
Data	Vykdė	Skvarnavičius	
1961-VII-13	Braižė	Skvarnavičius	
	Tikrino		

Laikraščių ir žurnalų leid. sp. Užs. Nr. 4896.1.60.3000