Fekalinė Kanalizacija (komunikacija) | šulinys (įrenginio pavadinimas) | Nr. 18 | KORTELĖ

Vilnius (miestas) | Baltasis Skersgatvis (gatvė) | 4937 (planšeto nomenklatūra)

Š

Šulinio pjūviai

Vertikalinis

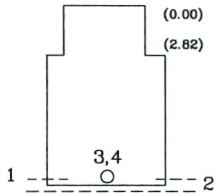

Horizontalinis

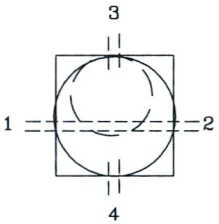

Pririšimo brėžinys

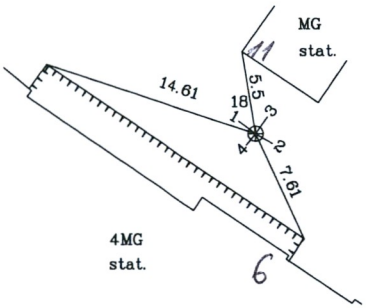

Pavadinimas	Medžiaga	Diametras, mm	Atstumas nuo dangčio, m		Altitudės
Dangtis	ketus	650			121.40
Žemė			0.00		121.40
Sienos	plyt				
Dugnas	plyt	1000x1000	3.65		117.75
Vamzdžiai Nr. 1	ker	300	Viršus		
			Apačia	3.88	117.52
Nr. 2	ker	300	Viršus		
			Apačia	3.88	117.52
Nr. 3	pvc	160	Viršus		
			Apačia	3.65	117.75
Nr. 4	pvc	200	Viršus		
			Apačia	3.65	117.75
Nr. 5			Viršus		
			Apačia		
			Viršus		
			Apačia		
			Viršus		
			Apačia		

Lipynės 4 (medžiaga, kiekis)

Ar yra vandens? -

Ar yra dujų? -

Pastabos .....

Geokada

LICENCIJOS NR.159TK-666

Objektas:

Sudarė	J.Kašėta (v. pavardė)	(parašas)
Patikrino	D.Girdauskas (v. pavardė)	(parašas)

2006 01 19
(įrenginio tyrinėjimo data)