4924

Forma T №—1

Šul. №№ 6/73	Kanalizacija	Rajonas Gatvė ŠILTADARŽIO G-VĖ	Užsakymo № 1602	1962 m.	Vilnius

Šulinio brėžinys
~~MI:25;~~ MI:50

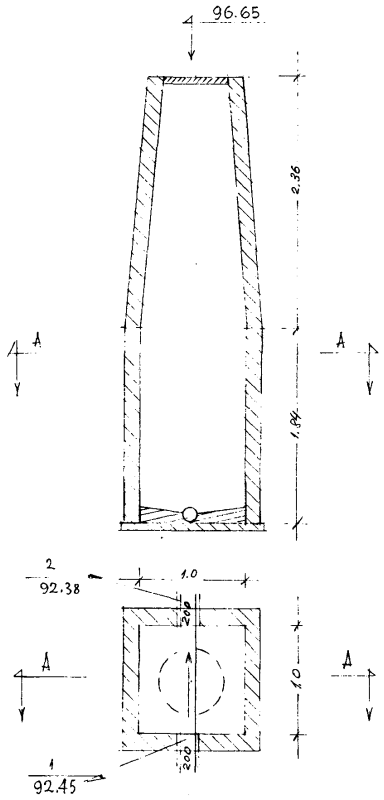

Altitudės

Dangtis	Grioveliai		Vamzdis	
	įėjimas 1	išėjimas 2	prijung. №	prijung. №
96.65	92.45	92.38		

PRIRIŠIMAS

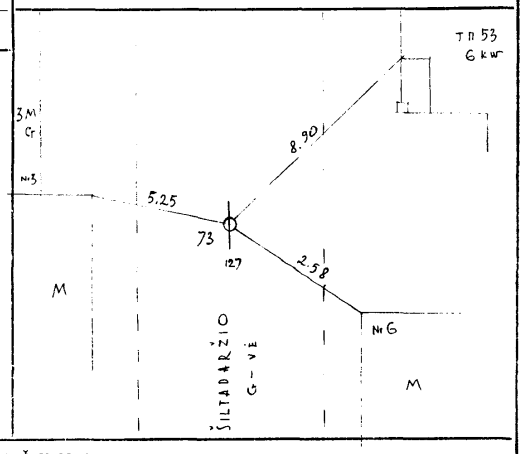

APRAŠYMAS

Šulinio medžiaga ir stovis	
Dangtis	KETAUS
Sienos	PLYTŲ
Dugnas	BETONO
Lipynės	11
Esamo vandens kiekis	NĖRA
Esamų dujų kiekis	NĖRA
Šulinys pastatytas 19	m.

VAMZDŽIAI

Įėjimas 1		Išėjimas 2		Prijungimo Nr.		Prijungimo Nr.	
d.	medž.	d.	medž.	d.	medž.	d.	medž.
200	KER	200	KER				

Vilniaus m. VK PTK Tyrinėjimų skyrius

Objektas: PILIES SKERSG. POŽEMINIS ŪKIS

Invent. №	Sk. viršininkas		
	Sk. vyr. inžinierius		
Data	Vykdė	A. Turkevičius	
	Braižė		
	Tikrino		

Laikraščių ir žurnalų leid. sp. Užs. Nr. 4896.1.60.3000