ITI Nr. 91

Tek. kanal. (Komunikacija) | (Įrenginio pavadinimas) | Nr.( ) 222a KORTELĖ

Vilnius (Miestas) | Algirdo (Gatvė) | 4895 (Planšeto nomenklatūra)

ŠULINIO PIŪVIAI (Matmenys duoti m) | PRIRIŠIMO BRĖŽINYS

Vertikalinis

Horizontalinis

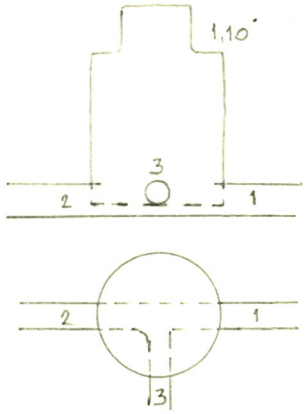

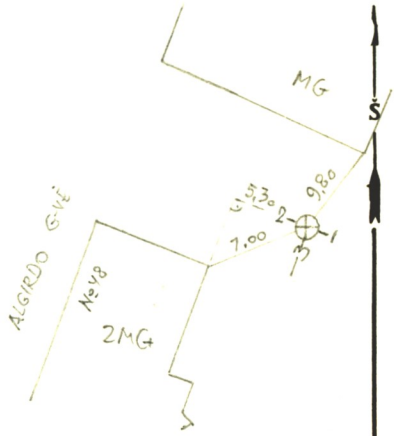

Pavadinimas		Medžiaga	Diametras	Atstumas nuo dangčio		Altitudės
Dangtis		bet	650			144,86
Žemė				0		144,86
Sienos		bet.				
Dugnas		bet.	1000	4,07		140,79
Vamzdžiai	Nr. 1	ker.	200	Viršus		
				Apačia	3,94	140,92
	Nr. 2	ker.	200	Viršus		
				Apačia	3,94	140,92
	Nr. 3	ker.	150	Viršus		
				Apačia	3,91	140,95
	Nr. 4			Viršus		
				Apačia		
	Nr. 5			Viršus		
				Apačia		
	Nr. 6			Viršus		
				Apačia		
	Nr. 7			Viršus		
				Apačia		

Lipynės ....12.... (Medžiaga, kiekis)

Ar yra vandens? .....

Ar yra dujų? .....

Pastabos .....

.....

.....

Inžinerinių tyrinėjimų INSTITUTAS

Objekto Nr. 01-25-5168.....

Sudarė [signature] (parašas) R. Bruis (pavardė)

Patikrino [signature] (parašas) S. Kačinska (pavardė)

197 89 m. XII mėn. ...d.

(Įrenginio tyrinėjimo data)