ITI Nr. 91[d]

FEK. KANAL.	šulinio	Nr.(1) 40 KORTELĖ
(Komunikacija)	(Įrenginio pavadinimas)	
VILNIUS	AGUONŲ	4893
(Miestas)	(Gatvė)	(Planšeto numenklatūra)

ŠULINIO PIŪVIAI (Matmenys duoti m)

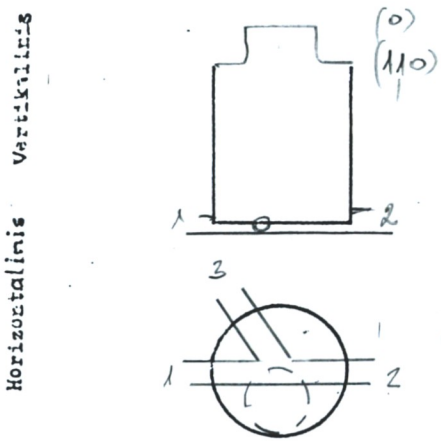

PRIRIŠIMO BRĖŽINYS

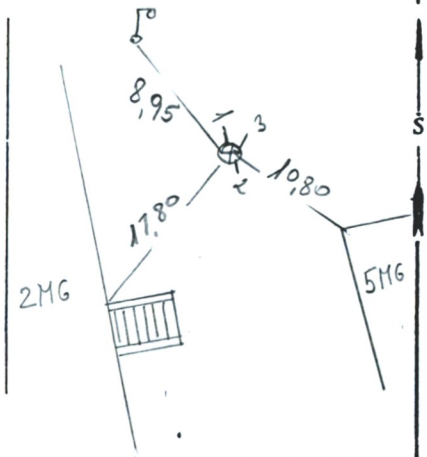

Pavadinimas		Medžiaga	Diametras	Atstumas nuo dangčio		Altitudės
Dangtis		ket.	650			134,70
Žemė						
Sienos		bet.				
Dugnas		bet.	1000	410		130,60
Vamzdžiai	Nr. 1	KER	300	Viršus		
				Apačia	4,25	130,45
	Nr. 2	KER	300	Viršus		
				Apačia	4,25	130,45
	Nr. 3	PE	225	Viršus		
				Apačia	4,23	130,47
	Nr. 4			Viršus		
				Apačia		
	Nr. 5			Viršus		
				Apačia		
	Nr. 6			Viršus		
				Apačia		
	Nr. 7			Viršus		
				Apačia		

Lipynės MET. 4
(Medžiaga, kiekis)

Ar yra vandens? –

Ar yra dujų? –

Pastabos .....

UAB"INŽINERINIAI TYRINĖJIMAI"
Filialas "TOPOGRAFIJA"

Objekto Nr. 01-2-10811

Sudarė	(parašas)	SAVICKIS (pavardė)
Patikrino	(parašas)	TASLUKEVIČ (pavardė)

20 02 m. 09 mėn. d.
(Įrenginio tyrinėjimo data)