ITI Nr. 9 a

VANDENTIEKIS
(Komunikacija) (Įrenginio pavadinimas)

Nr. (___) 74 KORTELĖ

VILNIUS
(Miestas)

„ELFOS" TERITOR.
(Gatvė)

4886
(Planšeto nomenklatura)

ŠULINIO PLŪVIAI (Matmenys duoti m)

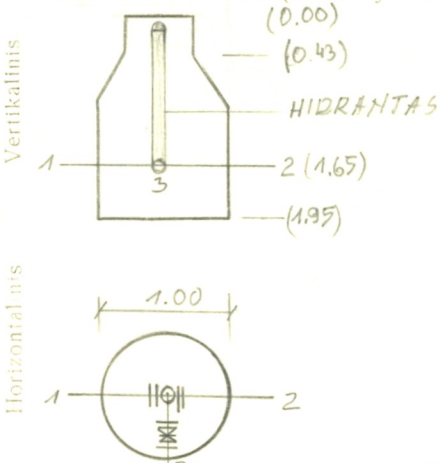

PRIRIŠIMO BRĖŽINYS

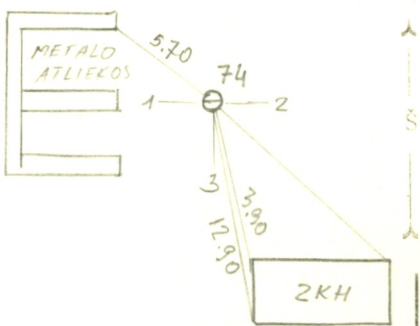

Pavadinimas		Medžiaga	Diametras	Atstumas nuo dangčio		Altitudės
Dangtis		KETUS	600			140.01
Žemė		–		0		140.01
Sienos		PLYTU,				
Dugnas		BET.	1000	1.95		138.06
Vamzdžiai	Nr. 1	KETUS	100	Viršus / Apačia	1.65	138.36
	Nr. 2	–"–"–	100	Viršus / Apačia	1.65	138.36
	Nr. 3	–"–"–	100	Viršus / Apačia	1.65	138.36
	Nr. 4			Viršus / Apačia		
	Nr. 5			Viršus / Apačia		
	Nr. 6			Viršus / Apačia		
	Nr. 7			Viršus / Apačia		

Lipynės NĖRA
(Medžiaga, kiekis)

Ar yra vandens? –

Ar yra dujų? –

Pastabos –

Inžinerinių tyrinėjimų INSTITUTAS

Objekto Nr. 01-6042/1727

Sudarė (parašas) A.KIUDYS (pavardė)

Patikrino (parašas) LAPKAUSKAS (pavardė)

1976 m. IX mėn. 26 d.
(Įrenginio tyrinėjimo data)

Biržiu, 20 5, 15000—75