14

ITI Nr. 91[d]

F. Kanalizacija (Komunikacija) | šulinio (Įrenginio pavadinimas) | Nr. (17) 63 KORTELĖ

Vilnius (Miestas) | Montvilos (Gatvė) | 4859 (Planšeto nomenklatūra)

ŠULINIO PIŪVIAI (Matmenys duoti m) | PRIRIŠIMO BRĖŽINYS

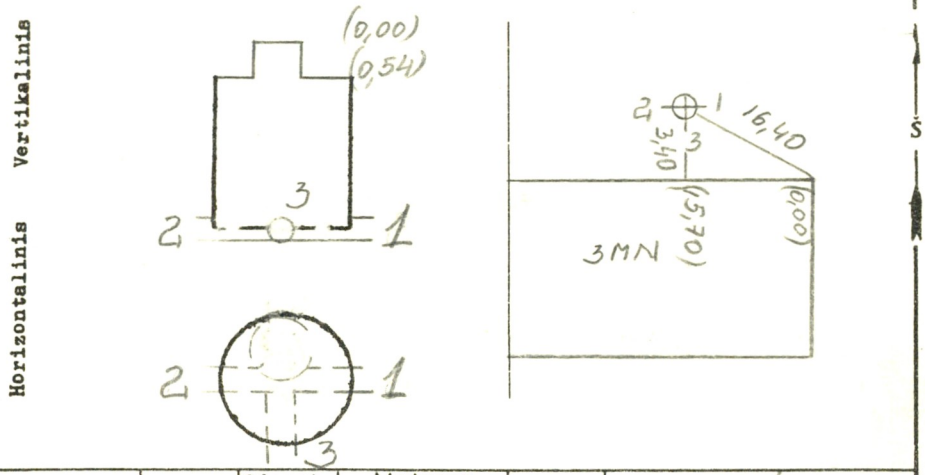

Pavadinimas	Medžiaga	Diametras	Atstumas nuo dangčio		Altitudės
Dangtis	ket.	650			141,42
Žemė			0,00		141,42
Sienos	bet.				
Dugnas	bet.	1,0	2,15		139,27
Vamzdžiai Nr. 1	a/c	200	Viršus		
			Apačia	2,08	139,34
Nr. 2	a/c	200	Viršus		
			Apačia	2,08	139,34
Nr. 3	a/c	150	Viršus		
			Apačia	2,28	139,14
Nr. 4			Viršus		
			Apačia		
Nr. 5			Viršus		
			Apačia		
Nr. 6			Viršus		
			Apačia		
Nr. 7			Viršus		
			Apačia		

11

Lipynės ...met... (Medžiaga, kiekis)

Ar yra vandens? ...—...

Ar yra dujų? ...—...

Pastabos ...—...

Inžinerinių tyrinėjimų INSTITUTAS

Objekto Nr. 01-2-3976

Sudarė ...(parašas)... ...(pavardė)...

Patikrino ...(parašas)... ...(pavardė)...

197...5 m. ...04... mėn. ...16... d.

(Įrenginio tyrinėjimo data)

Sp.ITI-84