VANDENTIEKIS	šulinio Nr. 132a KORTELĖ	76/32-0328 (4856)
(įrenginio pavadinimas)	(plane)	(planšeto nomenklatūra)
2006	VILNIUS	T.ŠEVČENKOS
(šul. pastatymo metai)	(miestas)	(gatvė)

ŠULINIO PJŪVIAI:

Vertikalinis

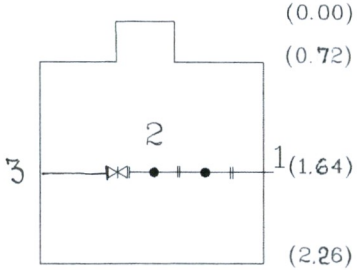

Horizontalinis

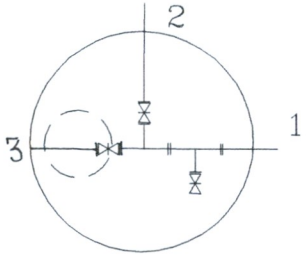

Pririšimo brėžinys:

LKS-94m. X=6060717.21 Y=581684.48

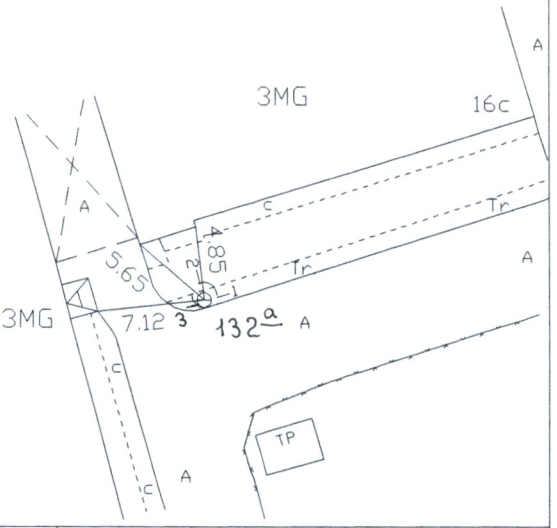

Pavad.	Medž.	Diametras mm	Atstumas nuo dangčio m.	Altitudės m.
Dangtis	bet.	800		141.67
Žemė			0.00	141.67
Sienos	bet.			
Dugnas	bet.	1500	2.26	139.41

VAMZDŽIAI					
Nr.1	PE	110	Viršus 1.64	140.03
			Apačia	
Nr.2	PE	40	Viršus 1.66	140.01
			Apačia	
Nr.3	PE	110	Viršus 1.64	140,03
			Apačia	
Nr.4			Viršus	
			Apačia	
Nr.5			Viršus	
			Apačia	

Lipynės met. 5 (medžiaga,kiekis)

Ar yra vandens? –

Ar yra dujų? –

UAB"INŽINERINIAI TYRINĖJIMAI"
Filialas "T O P O G R A F I J A"

Objektas: 01-2-12568

Sudarė V. Stankevič (pavardė) (parašas)

Patikrino H. Jasiukevičius (pavardė) (parašas)

2007.02.26.
(kortelės sudarymo data)