ITI Nr. 91

F. KANALIZACIJA
(Komunikacija)

(Įrenginio pavadinimas)

Nr.(__) 38a KORTELĖ

VILNIUS
(Miestas)

MILITINĖS
(Gatvė)

4851
(Planšeto nomenklatūra)

ŠULINIO PIŪVIAI (Matmenys duoti m)

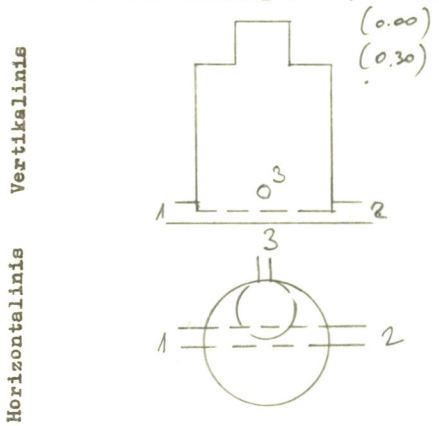

PRIRIŠIMO BRĖŽINYS

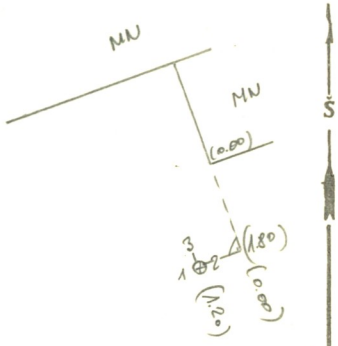

Pavadinimas		Medžiaga	Diametras	Atstumas nuo dangčio		Altitudės
Dangtis		ket	640			129.08
Žemė		–		0.00		129.08
Sienos		BET				
Dugnas		BET	1.00	1.50		127,58
Vamzdžiai	Nr. 1	a/c	200	Viršus		
				Apačia	1.50	127,58
	Nr. 2	ket	200	Viršus		
				Apačia	1.57	127,51
	Nr. 3	ket	200	Viršus		
				Apačia	1.47	127,61
	Nr. 4			Viršus		
				Apačia		
	Nr. 5			Viršus		
				Apačia		
	Nr. 6			Viršus		
				Apačia		
	Nr. 7			Viršus		
				Apačia		

Lipynės ..... –
(Medžiaga, kiekis)

Ar yra vandens? ..... –

Ar yra dujų? ..... –

Pastabos .....
.....
.....

Inžinerinių tyrinėjimų
INSTITUTAS

Objekto Nr. 01-2-1176.....

Sudarė	(parašas)	MISIUKAS (pavardė)
Patikrino	(parašas)	GERINGAS (pavardė)

1993 m. 01 mėn. 14 d.
(Įrenginio tyrinėjimo data)