F. Kanalizacija
(Komunikacija)

Šulinio
(Įrenginio pavadinimas)

Nr. (46) 122 KORTELĖ

Vilnius
(Miestas)

Santarvės
(Gatvė)

4846
(Planšeto nomenklatūra)

ŠULINIO PIOVIAI (Matmenys duoti m)

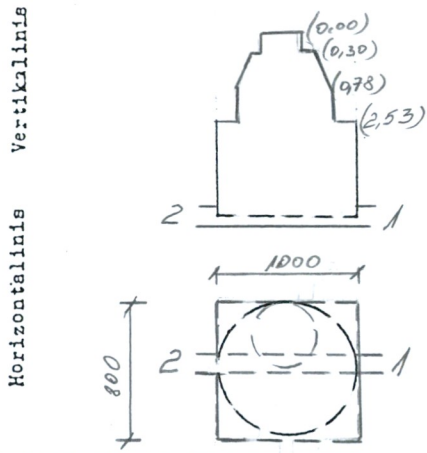

PRIRIŠIMO BRĖŽINYS

Pavadinimas		Medžiaga	Diametras	Atstumas nuo dangčio		Altitudės
Dangtis		ket.	650			128,88
Žemė						
Sienos		bet.				
Dugnas		bet.	800 x 1000	3,21		125,67
Vamzdžiai	Nr. 1	PE/AD	355	Viršus		
				Apačia	3,53	125,35
	Nr. 2	PE/AD	355	Viršus		
				Apačia	3,53	125,35
	Nr. 3			Viršus		
				Apačia		
	Nr. 4			Viršus		
				Apačia		
	Nr. 5			Viršus		
				Apačia		
	Nr. 6			Viršus		
				Apačia		
	Nr. 7			Viršus		
				Apačia		

Lipynės .....
(Medžiaga, kiekis)

Ar yra vandens? .....

Ar yra dujų? .....

Paastabos .....

.....

.....

P.Klimansko II

Objekto Nr 20-167

Sudarė	P. Klimansko (parašas)	Klimanskas (pavardė)
Patikrino	P. Klimansko (parašas)	Klimanskas (pavardė)

2001 m. 09 mėn. 14 d.
(Įrenginio tyrinėjimo data)