Vandentiekio
(Komunikacija)

kameros
(Įrenginio pavadinimas)

Nr.(__) 79 KORTELĖ

Vilnius
(Miestas)

Basanavičiaus
(Gatvė)

4829
(Planšeto nomenklatūra)

ŠULINIO PIŪVIAI (Matmenys duoti m)

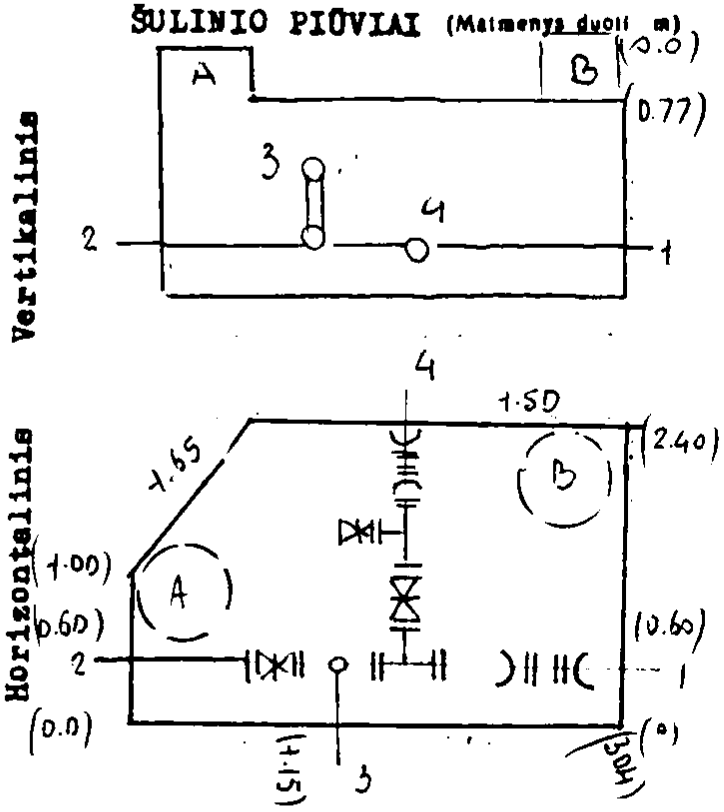

PRIRIŠIMO BRĖŽINYS

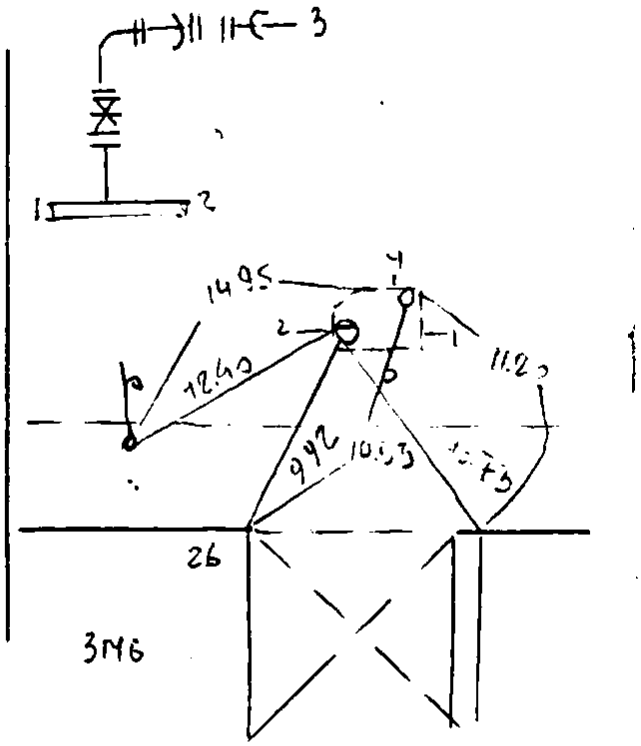

Pavadinimas		Medžiaga	Diametras	Atstumas nuo dangčio		Altitudės
Dangtis		ket.	650			139.31
Žemė				0.00		139.31
Sienos		bet.				
Dugnas		bet.	3.04 x 2.40	2.57		136.74
Vamzdžiai	Nr. 1	ket.	300	Viršus	1.94	137.37
				Apačia		
	Nr. 2	plien	300	Viršus	1.94	137.37
				Apačia		
	Nr. 3	ketin	150	Viršus	1.13	138.18
				Apačia		
	Nr. 4	ketin	150	Viršus	2.12	137.19
				Apačia		
	Nr. 5			Viršus		
				Apačia		
	Nr. 6			Viršus		
				Apačia		
	Nr. 7			Viršus		
				Apačia		

Lipynės .....
(Medžiaga, kiekis)

Ar yra vandens? .....

Ar yra dujų? .....

Pastabos ...H.D.=139.31...

.....

.....

Inžinerinių tyrinėjimų
INSTITUTAS

Objekto Nr. ..9131.....

Sudarė	(parašas)	(pavardė)
Patikrino	(parašas)	(pavardė)

1971 m. ...09.... mėn. 15 d.
(Įrenginio tyrinėjimo data)