KF šulinys	Nr. 134	*KORTELĖ*	4827 (76/ 32-0305)
(įrenginio pavadinimas)	(plane)		(planšeto nomenklatūra)
2008	Vilnius		P. Klimo g.
(Šul.pastatymo metai)	(miestas)		(gatvė)

ŠULINIO PJŪVIAI:

Vertikalinis

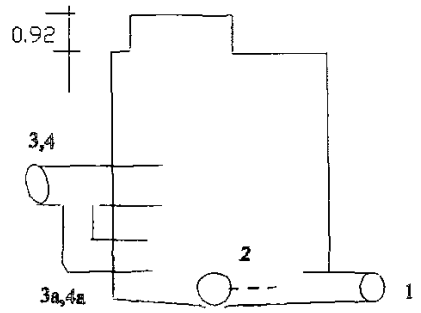

Horizontalinis

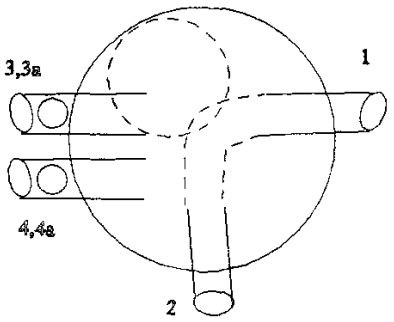

Pririšimo brėžinys

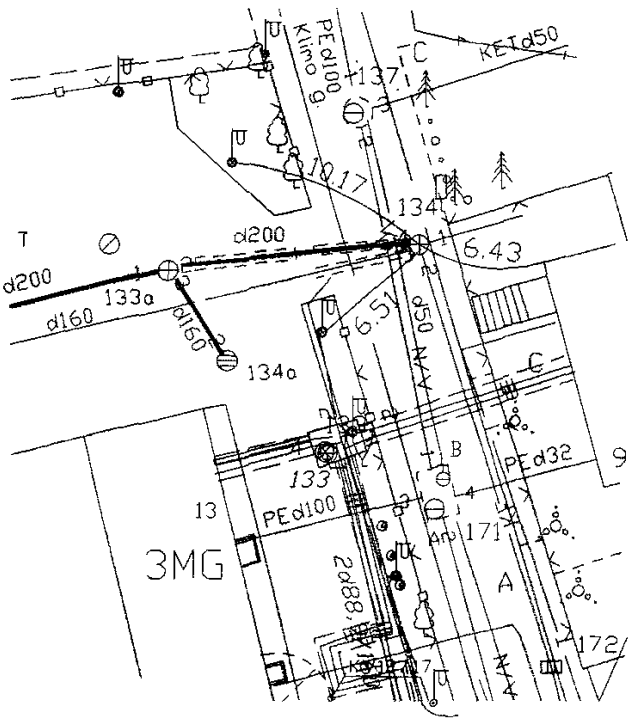

Pavad.		Medž	Diametras mm.	Atstumas nuo dangčio m.	Altitudės m.
Dangtis		ket.	650		127.80
Žemė				0,00	
Sienos		bet.			
Dugnas		bet.	1000	1.87	125.93
VAMZDŽIAI	Nr.1	ker	200	Apačia 1.88	125.92
	Nr.2	ker	250	Viršus Apačia 1.89	125.91
	Nr.3	PVC	200	Viršus Apačia 1.34	126.46
	Nr.3a	PVC	200	Viršus Apačia 1.85	125.95
	Nr.4	PVC	160	Viršus Apačia 1.36	126.44
	Nr.4a	PVC	160	Viršus Apačia 1.84	125.96

Lipynės 4, met
(medžiaga,kiekis)

Ar yra vandens? —

Ar yra dujų —

Objektas

Sudarė

Patikrino

2008.11.
(kortelės sudarymo data)