KSPI-67

F. kanalizacijos (įrengimo pavadinimas) Nr. ( 30 ) (abrise) 24 (plane) **KORTELĖ**

4826 Planšeto nomenklatūra

Vilniaus Daukanto (įrenginio pastatymo metai) (miestas) (gatvė)

Šulinio piūviai:
Vertikalinis:

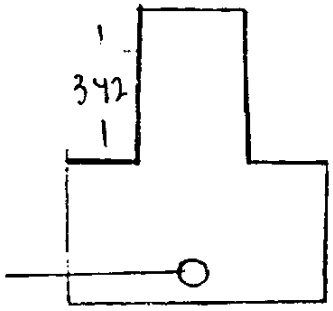


Horizontalinis:

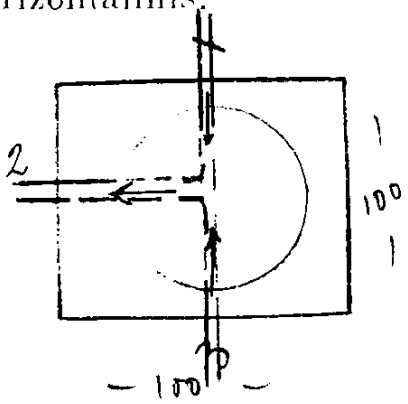


Pririšimo brėžinys:

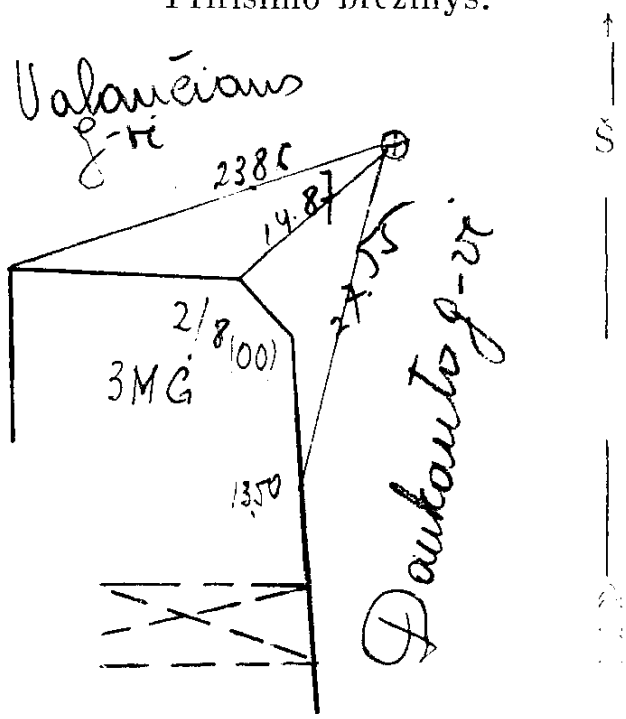


Pastabos

| Pavadinimas | Medžiaga | Diametras mm | Atstumas nuo dangčio cm | | Altitudės |
|---|---|---|---|---|---|
| Dangtis | keltas | 640 | | | 134.46 |
| Žemė | asf. | | | | |
| Sienos | plytų | | | | |
| Dugnas | betn | 1000×50 | ~~526~~ | | ~~129.20~~ |
| Vamzdžiai Nr. 1 | asbest. | 300 | Viršus / Apačia | 523 | 129.23 |
| Nr. 2 | ker | 300 | Viršus / Apačia | 526 | 129.20 |
| Nr. 3 | ker | 250 | Viršus / Apačia | 524 | 129.22 |
| Nr. 4 | | | Viršus / Apačia | | |
| Nr. 5 | | | Viršus / Apačia | | |
| Nr. 6 | | | Viršus / Apačia | | |
| Nr. 7 | | | Viršus / Apačia | | |

Lipynės geles 6 (medžiaga, k.ekis)

Ar yra vandens? .....

Ar yra dujų? .....

**Komunalinės statybos projektavimo institutas**

Objektas: 24 55

Sudarė: P.P. Patkauskas

Patikrino:

196 7 m. II mėn. 20 d.
(kortelės sudarymo data)

Panevėžio sp. 4201—1966. 3200