ITI Nr. 91[c]

F. Kanalizacija kanalizacijos šulinio Nr.(16) 89[A] **KORTELĖ**

(Komunikacija) (Įrenginio pavadinimas)

Vilnius Nočios 4818

(Miestas) (Gatvė) (Planšeto nomenklatūra)

ŠULINIO PIŪVIAI (Matmenys duoti m) PRIRIŠIMO BRĖŽINYS

Vertikalinis

Horizontalinis

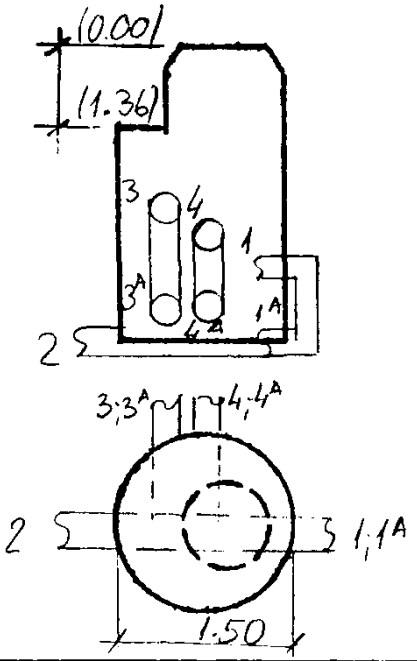

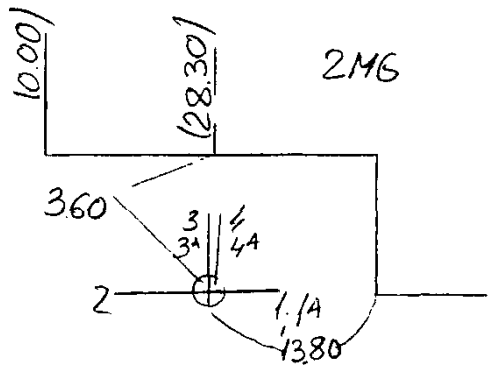

Pavadinimas		Medžiaga	Diametras	Atstumas nuo dangčio		Altitudės
Dangtis		ket.	650			125.54
Žemė						
Sienos		bet.				
Dugnas		bet.	1.50	2.75		122.79
Vamzdžiai	Nr. 1	polit	200	Viršus / Apačia	2.06	123.48
	Nr. 1A	polit	200	Viršus / Apačia	3.86	121.68
	Nr. 2	polit	200	Viršus / Apačia	2.93	122.61
	Nr. 3	polit	100	Viršus / Apačia	1.49	124.05
	Nr. 3A	polit	100	Viršus / Apačia	2.84	122.70
	Nr. 4	polit	100	Viršus / Apačia	1.94	123.60
	Nr. 4A	polit	100	Viršus / Apačia	2.84	122.70

Lipynės .....
(Medžiaga, kiekis)

Ar yra vandens? .....

Ar yra dujų? .....

Pastabos .....

.....

.....

Inžinerinių tyrinėjimų INSTITUTAS

Objekto Nr. 011-32345..

Sudarė (parašas) Savelyev (pavardė)

Patikrino (parašas) (pavardė)

1978 m. 10 mėn. d.

(Įrenginio tyrinėjimo data)

Sp.ITI-84