ITI Nr. 91

F. Kanalizacija — Nr. 8 / 182½ **KORTELĖ**

Komunikacija — (Įrenginio pavadinimas)

Vilnius — Gerosios Vilties — 4796

(Miestas) — (Gatvė) — (Inž. komunikacijos nomenklatūra)

ŠUDINIO PLANAS (Matmenys duoti m) — VATRIŠIMO BREIŽINYS

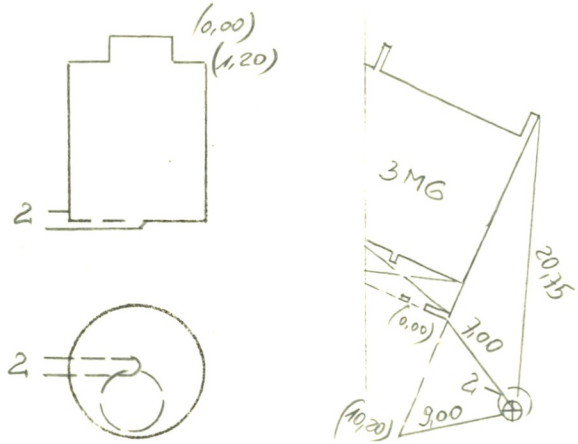

Pavadinimas	Medžiaga	Diametras	Atstumas nuo dangčio	Aukštis	Altitudės
Dangtis	ket.	600			129,14
Žemė					
Siena	bet.				
Dugnas	bet.	1,50	2,81		126,33
Nr. 1			Viršus		
			Apačia		
Nr. 2	ker	200	Viršus		
			Apačia	2,97	126,17
Nr. 3			Viršus		
			Apačia		
Nr. 4			Viršus		
			Apačia		
Nr. 5			Viršus		
			Apačia		
Nr. 6			Viršus		
			Apačia		
Nr. 7			Viršus		
			Apačia		

Lipynės met 6 lip.
(Medžiaga, kiekis)

Ar yra vandens? —

Ar yra dujų? —

Pastabos —

Inžinerinių tyrinėjimų INSTITUTAS

Objekto Nr. 01-2-85/13

Sudarė — (parašas) — Vilimanskas (pavardė)

Patikrino — (parašas) — Jasiukevičius (pavardė)

1985 m. 11 mėn. 29 d.

(Įrenginio tyrinėjimo data)