ITI Nr. 91

Vandentiekis (Komunikacija) | Požeminis Hidrantas (Įrenginio pavadinimas) Nr. (1) 126a KORTELĖ

Vilnius (Miestas) | Konarskio (Gatvė) | 4769 (Planšeto nomenklatūra)

ŠULINIO PIŪVIAI (Matmenys duoti m)

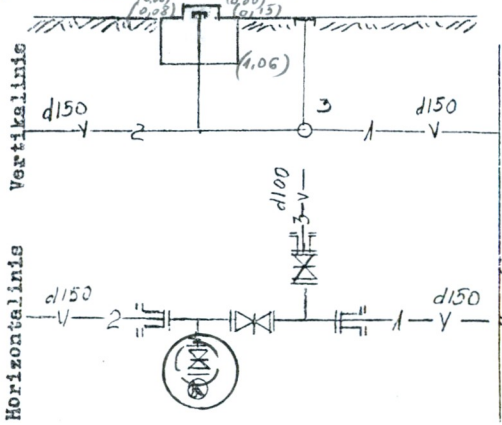

PRIRIŠIMO BRĖŽINYS

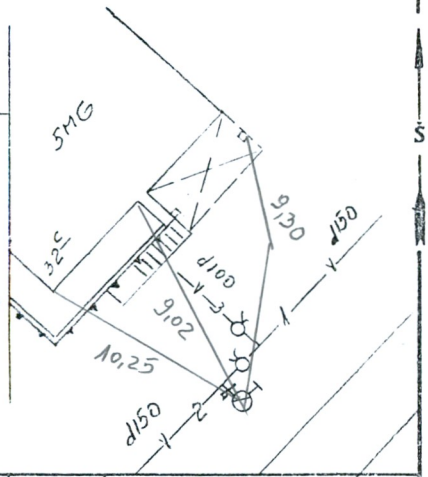

Pavadinimas		Medžiaga	Diametras	Atstumas nuo dangčio		Altitudės
Dangtis		Ket	650			122,31
Žemė		Gruntas				
Sienos		Bet				
Dugnas		Bet	1000	1,06		121,25
Vamzdžiai	Nr. 1	Ket	150	Viršus	2,08	120,23
				Apačia		
	Nr. 2	Ket	150	Viršus	2,08	120,23
				Apačia		
	Nr. 3	Ket	100	Viršus	2,11	120,20
				Apačia		
	Nr. 4	Ket	100	Viršus	2,11	120,20
				Apačia		
	Nr. 5			Viršus		
				Apačia		
	Nr. 6			Viršus		
				Apačia		
	Nr. 7			Viršus		
				Apačia		

Lipynės ..... — (Medžiaga, kiekis)

Ar yra vandens? ..... —

Ar yra dujų? ..... —

Pastaba H-0,08

..... —

..... —

P.KLIMANSKOJ.I.

Objekto Nr. 20-492

Sudarė: P.Klimanskaja (parašas) Klimanskaja (pavardė)

Patikrino: P.Klimanskaja (parašas) Klimanskaja (pavardė)

2003 m. 11 mėn. 24 d.

(Įrenginio tyrinėjimo data)