ITI Nr. 91

Vandentiekis
(Komunikacija)

Šulinys
(Įrenginio pavadinimas)

Nr. (19) 42 KORTELĖ

4388
(Planšeto nomenklatūra)

Vilnius
(Miestas)

Rytų
(Gatvė)

ŠULINIO PIŪVIAI (Matmenys duoti m)

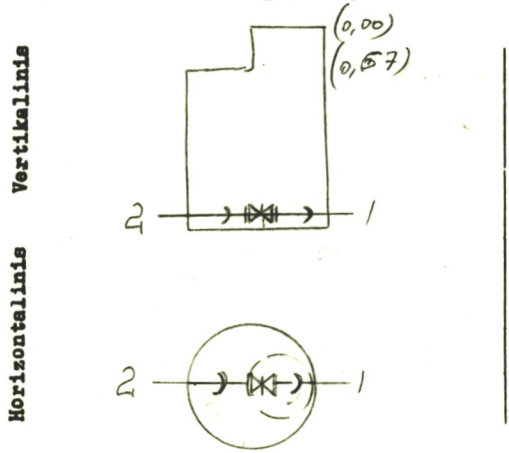

PRIRIŠIMO BRĖŽINYS

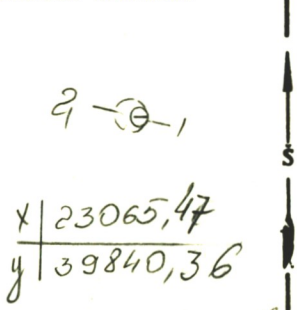

2004.03.15

Nr. 01-42561

Pavadinimas		Medžiaga	Diametras	Atstumas nuo dangčio		Altitudės
Dangtis		Ket	650			146,54
Žemė		Gr		0		146.54
Sienos		Bet				
Dugnas		Bet	1,50	3,35		143,21
Vamzdžiai	Nr. 1	ket	400	Viršus	2,65	143,89
				Apačia		
	Nr. 2	ket	400	Viršus	2,65	143,89
				Apačia		
	Nr. 3			Viršus		
				Apačia		
	Nr. 4			Viršus		
				Apačia		
	Nr. 5			Viršus		
				Apačia		
	Nr. 6			Viršus		
				Apačia		
	Nr. 7			Viršus		
				Apačia		

Lipynės .....
(Medžiaga, kiekis)

Ar yra vandens? .....

Ar yra dujų? .....

Pastabos .....

Inžinerinių tyrinėjimų INSTITUTAS

Objekto Nr. 01-2-6076

Sudarė (parašas) (pavardė)

Patikrino (parašas) (pavardė)

1992 m. 04 mėn. 28 d.
(Įrenginio tyrinėjimo data)