ITI Nr. 91[8]

VANDENTIEKIO kameros Nr.(__) 26 KORTELĖ

(Komunikacija) (Įrenginio pavadinimas)

VILNIUS MILDOS 3949

(Miestas) (Gatvė) (Planšeto nomenklatūra)

ŠULINIO PIŪVIAI (Matmenys duoti m)

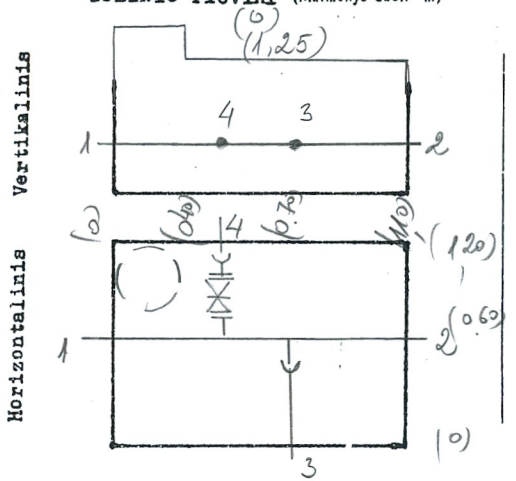

PRIRIŠIMO BRĖŽINYS

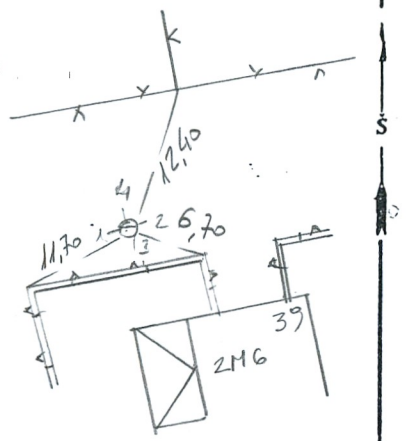

Pavadinimas		Medžiaga	Diametras	Atstumas nuo dangčio		Altitudės
Dangtis		ket.	650			137,68
Žemė						
Sienos		plyt.				
Dugnas		plyt.	120 x 110	2,80		134,88
Vamzdžiai	Nr. 1	KET	100	Viršus	2,58	135,10
				Apačia		
	Nr. 2	KET	100	Viršus	2,58	135,10
				Apačia		
	Nr. 3	KET	50	Viršus	2,58	135,10
				Apačia		
	Nr. 4	KET	50	Viršus	2,58	135,10
				Apačia		
	Nr. 5			Viršus		
				Apačia		
	Nr. 6			Viršus		
				Apačia		
	Nr. 7			Viršus		
				Apačia		

Lipynės ..MET. 2..... (Medžiaga, kiekis)

Ar yra vandens? .....

Ar yra dujų? .....

Pastabos .....

.....

.....

UAB"INŽINERINIAI TYRINĖJIMAI"
Filialas "TOPOGRAFIJA"

Objekto Nr. 21-3-10037

Sudarė	(parašas)	SAVICKAS (pavardė)
Patikrino	(parašas)	MASIULEVIČ (pavardė)

2003 m. 06 mėn. d.
(Įrenginio tyrinėjimo data)