182 [redacted] 3948

№ кол.(7)	сеть: Канализации	улица: Милдос	№ заказа	год 1960	г. Вильнюс

Чертеж колодца
М 1:25

Разрез А-А

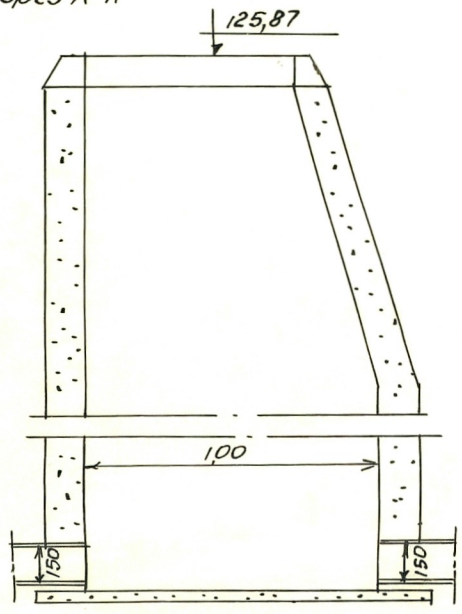

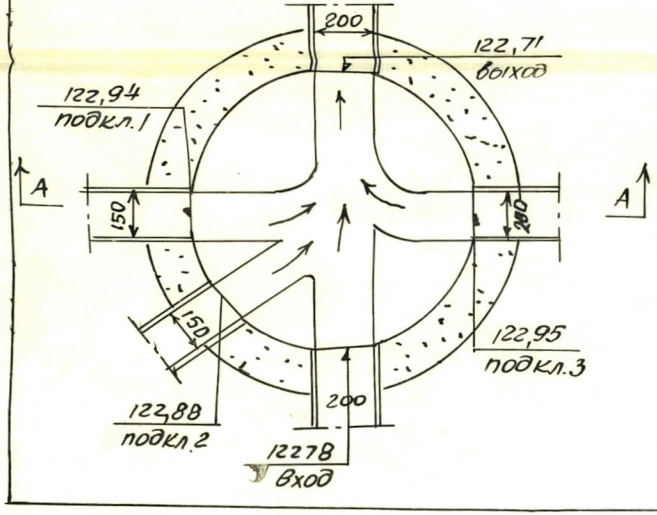

Отметки

крышки	лотка у входа	лотка у выхода	труб подкл. 1	труб подкл. 2
125,87	122,78	122,71	122,94	122,88 подкл. 3 122,95

Привязка

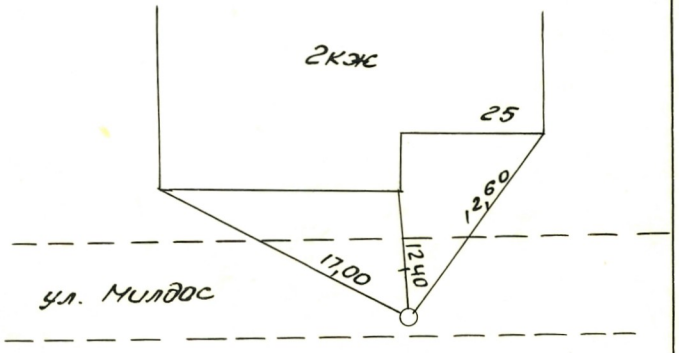

Описание

Состояние колодца и мат.	
крышка	чуг.
стены	бет.
дно	бет.
скобы	8
наличие воды	нет
год строит.	1960

труб

вход диам.	вход матер.	выход диам.	выход матер.	подкл. 1 диам.	подкл. 1 матер.	подкл. 2 диам.	подкл. 2 матер.
200	кер.	200	кер.	150	кер.	150 подкл. 3 150	кер кер.

Проектно - техническая контора

объект: 292			
инв. №	нач. отд. из.		Хнеляускас
	гл. инж. отд.		Златкус
	исполнитель		Вайткус
дата	копировал		Балабанская
60.IX.1	корректиров.		Товянскене