KF (Komunikacija) | Šul (Įrenginio pavadinimas) | Nr. (1) 173a KORTELĖ

Vilnius (Miestas) | Jūratės (Gatvė) | 3945 (Planšeto nomenklatūra)

ŠULINIO PIŪVIAI (Matmenys duoti m) | PRIRIŠIMO BRĖŽINYS

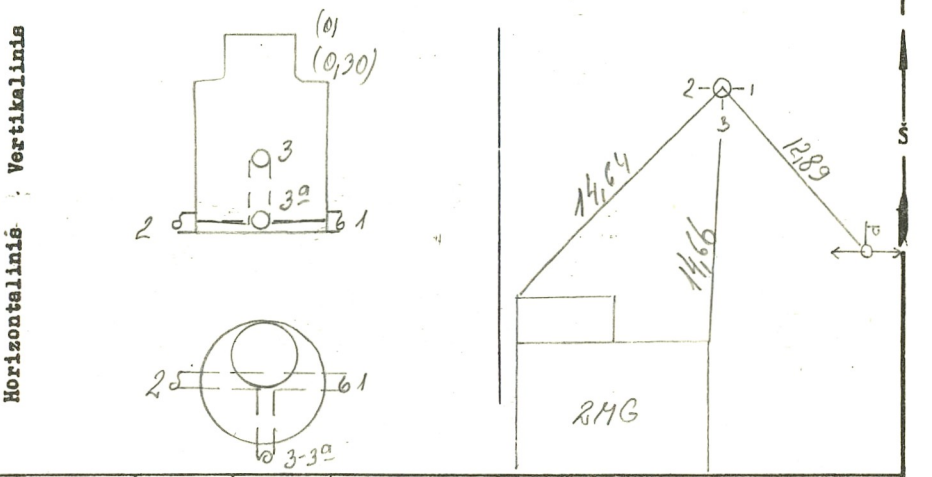

Pavadinimas		Medžiaga	Diametras	Atstumas nuo dangčio		Altitudės
Dangtis		bet	650			121,37
Žemė				0,0		121,37
Sienos		bet				
Dugnas		bet	1000	2,90		118,47
Vamzdžiai	Nr. 1	ker	200	Viršus		
				Apačia	3,15	118,22
	Nr. 2	ker	200	Viršus		
				Apačia	3,16	118,21
	Nr. 3	bet	150	Viršus		
				Apačia	1,67	119,70
	Nr. 3a	bet	150	Viršus		
				Apačia	3,01	118,36
	Nr. 5			Viršus		
				Apačia		
	Nr. 6			Viršus		
				Apačia		
	Nr. 7			Viršus		
				Apačia		

Lipynės .....8..... (Medžiaga, kiekis)

Ar yra vandens? ..... —

Ar yra dujų? ..... —

Pastabos .....

.....

.....

Inžinerinių tyrinėjimų INSTITUTAS

Objekto Nr. 01-21-6192....

Sudarė (parašas) Čirlys (pavardė)

Patikrino (parašas) (pavardė)

1986 m. 05 mėn. 07 d.
(Įrenginio tyrinėjimo data)